RICHARD WOLF

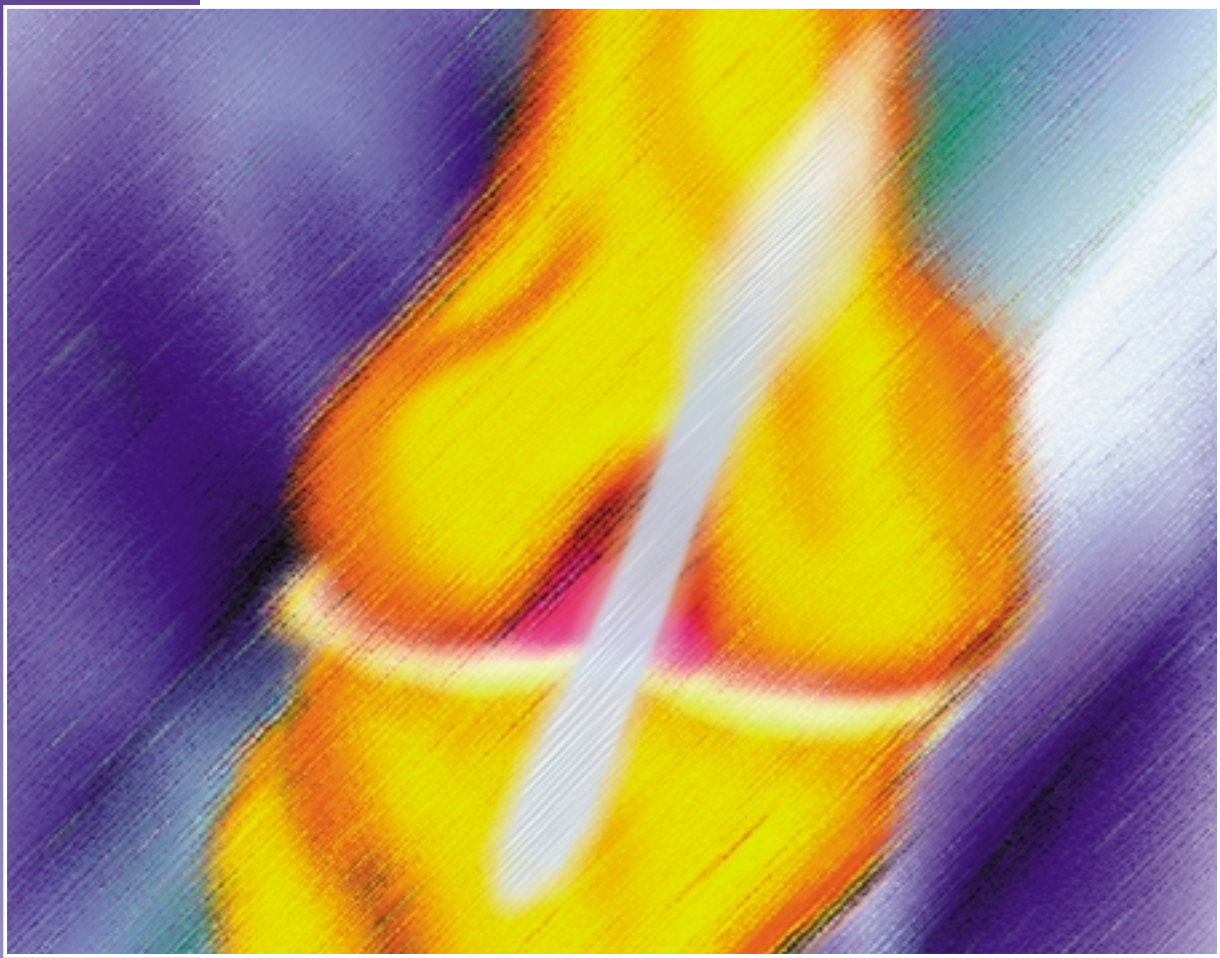

Arthroskopie
+
ACL · Rekonstruktion

Arthroscopy
+
ACL · Reconstruction

Patellarsehne
Patellar Tendon

Semitendinosus - Gracilissehne
Semitendinosus - Gracilis Tendon

Quadricepssehne
Quadriceps Tendon

Arthroskopie
Arthroscopy

RICHARD WOLF

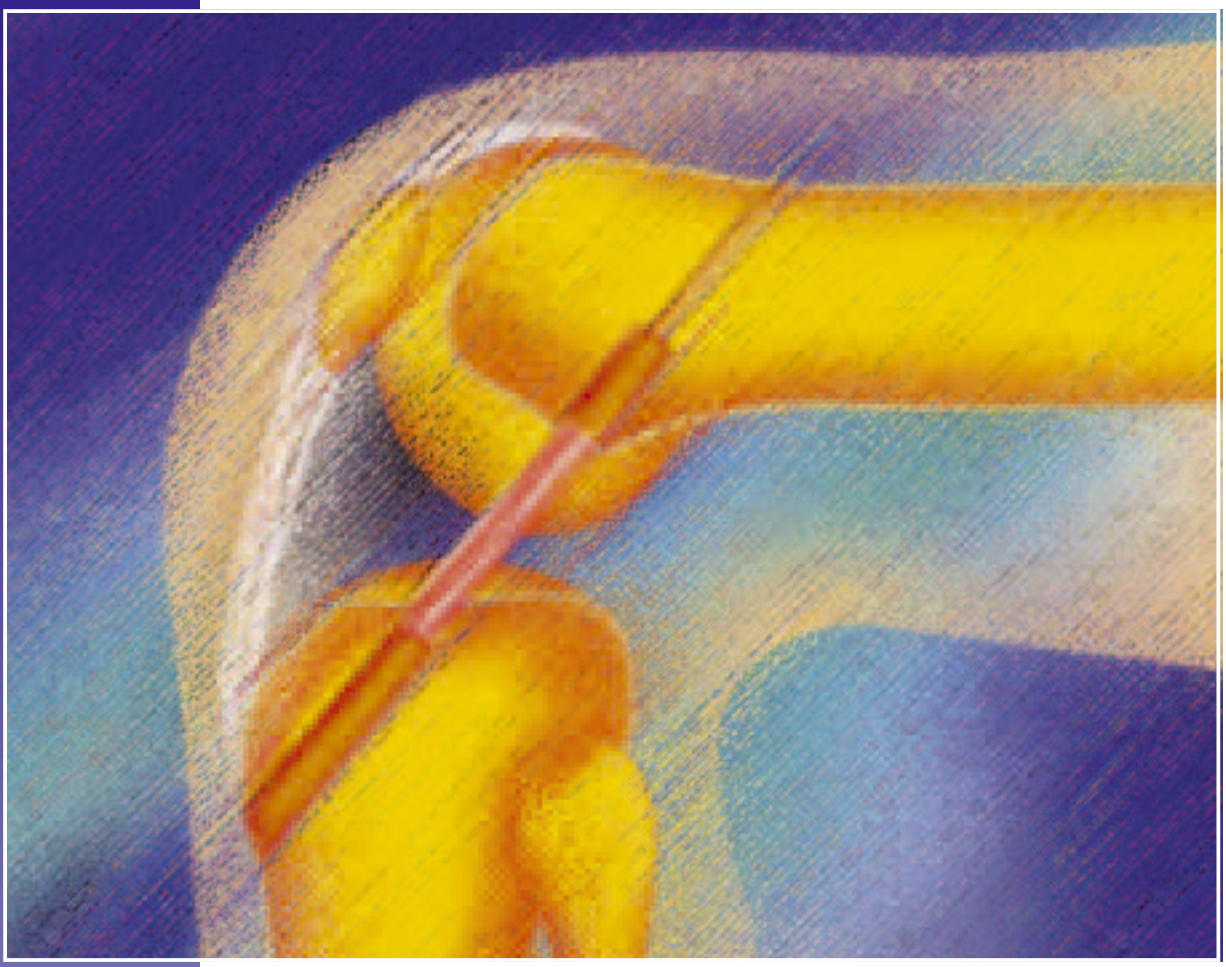

Rekonstruktion mit Patellarsehne (BTB)

Reconstruction with Patellar Tendon (BTB)

Basic Set for ACL Reconstruction

with Patellar Tendon (BTB) by Boszotta

Basis-Set zur ACL-Rekonstruktion

mit Patellarsehne (BTB) nach Boszotta

Artikel	Article	Typen / Types	Seite / Page	Stk. / pcs.	Order
VKB-Zielgerät	*ACL alignment device*				
»Modell Heidelberg« mit Zielhaken	*»Heidelberg« with alignment hook*	8874.011	B 411.101c	1	☐
»Modell Heidelberg« mit Ziellöffel	*»Heidelberg« with alignment spoon*	8874.012	B 411.101c	1	
Zielbohrdraht, mit Spiralschliff, GL 310 mm	*Alignment wire with spiral thread, TL 310 mm*	89960.1025	B 411.101d	1	☐
Zielbohrdraht, mit Spiralschliff, GL 430 mm	*Alignment wire with spiral thread, TL 430 mm*	89960.1125	B 411.101d	1	
Druckluft-Bohrmaschine	*Compressed air drill*	8869.911	B 411.101g	1	☐
Hohlbohrer Ø 9,5 mm	*Hollow drill Ø 9.5 mm*	8869.851	B 411.101e	1	
hierzu: Auswerfer	*also: Ejector*	8869.852	B 411.101e	2	☐
Hohlfräser Ø 8,4 mm	*Hollow burr Ø 8.4 mm*	8869.841	B 411.101f	2	
Hohlfräser Ø 9,4 mm	*Hollow burr Ø 9.4 mm*	8869.843	B 411.101f	2	☐
Transtibiale Bohrerführung, "Offset" 6 mm	*Transtibial drill guide, "offset" 6 mm*	8868.261	B 411.101d	1	
Fadenzieher	*Thread puller*	8869.921	B 411.101g	1	☐
Kanülierter Bohrer Ø 9 mm	*Cannulated drill Ø 9 mm*	89960.1090	B 411.101h	1	
Handgriff für kanulierte Bohrer	*Handle for cannulated drills*	8869.821	B 411.101h	1	☐
Stößel, gebogen	*Pusher, curved*	8869.991	B 411.101i	1	
Arthroskopische Arbeits-Platte	*Arthroscopic working place*	8866.902	B 411.101k	1	☐
Klemmen-Aufnahme	*Clamp holding fixture*	8866.911	B 411.101k	1	
Pinzetten-Klemme	*Tweezers clamp*	8866.912	B 411.101l	1	☐
Parallel-Schraubklemme	*Parallel vise*	8866.913	B 411.101l	1	
V-Klemme	*V-clamp*	8866.914	B 411.101l	1	☐
Lineal	*Ruler*	8866.919	B 411.101k	1	
Transplantat-Schablone	*Transplant template*	8866.933	B 411.101m	1	☐
Knochenblockaufnahme 8,4 mm	*Bone block holder 8.4 mm*	8866.923	B 411.101m	2	
Knochenblockaufnahme 9,4 mm	*Bone block holder 9.4 mm*	8866.924	B 411.101m	2	☐
Knochenblockaufnahme 10,4 mm	*Bone block holder 10.4 mm*	8866.925	B 411.101m	2	

☐ **Angebot / Offer**	☐ **Bestellung / Order**	☐ **Info**
Name / Klinik / Praxis *Name / Hospital / Practice*		
Anschrift *Address*		
PLZ / Ort *Post code / Town*	Tel.	Fax
Unterschrift *Signature*	Datum *Date*	Bemerkung *Comment*

Richard Wolf GmbH · Postfach 11 64 · D-75434 Knittlingen · Tel. (0 70 43) 35-0 · Fax (0 70 43) 3 53 00

ACL Technique

by Boszotta

ACL-Technik

nach Boszotta

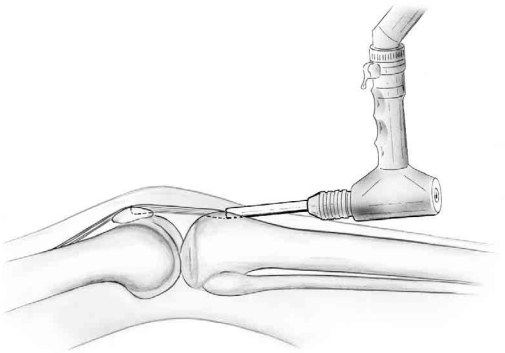

Entnahme des Transplantats

Druckluft-Bohrmaschine.....8869.911
Hohlfräser, Innen-Ø 8,4 mm 8869.841
Hohlfräser, Innen-Ø 9,4 mm 8869.843
Hohlfräser, Innen-Ø 10,5 mm 8869.844

Transplant harvesting

Compressed air drill 8869.911
Hollow burr, inner Ø 8.4 mm.....8869.841
Hollow burr, inner Ø 9.4 mm.....8869.843
Hollow burr, inner Ø 10.5 mm.....8869.844

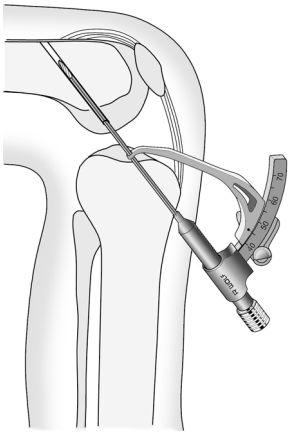

Anlage der tibialen und femoralen Ziel-Bohrung

VKB-Zielgerät »Modell Heidelberg« mit Zielhaken 8874.011
VKB-Zielgerät »Modell Heidelberg« mit Ziellöffel 8874.012
Bohrerführung für
Zielbohrdraht / Kirschnerdraht Ø 2,5 mm 8874.151
Zielbohrdraht Ø 2,5 mm, GL 310 mm.....89960.1025
Zielbohrdraht Ø 2,5 mm, GL 430 mm.....89960.1125

Creating the tibial and femoral alignment channel

ACL alignment device »Heidelberg« with alignment hook 8874.011
ACL alignment device »Heidelberg« with alignment spoon 8874.012
Drill guide for
Alignment wire / Kirschner wire Ø 2.5 mm 8874.151
Alignment wire Ø 2.5 mm, TL 310 mm.....89960.1025
Alignment wire Ø 2.5 mm, TL 430 mm.....89960.1125

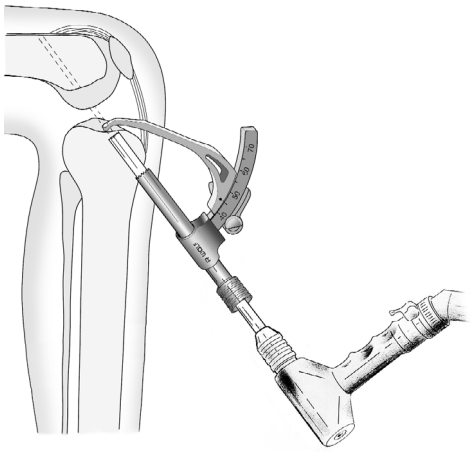

Ausführung der tibialen Bohrung
Drilling the tibial channel

Außen-Ø *Outer Ø*	Hohlbohrer *Hollow drill*	Auswerfer *Ejector*	Bohrerführung *Drill guide*	Griffansatz *Handle attachment*
9.5 mm	8869.851	8869.852	8874.152	8869.601
10.5 mm	8869.853	8869.854	8874.153	
11.6 mm	8869.855	8869.856	8874.154	

(Zielgerät 8874.011/.012 und Druckluftbohrmaschine 8869.911)
(Alignment device 8874.011/.012 and compressed air drill 8869.911)

ACL Instrument Set

by Boszotta

ACL-Instrumentarium

nach Boszotta

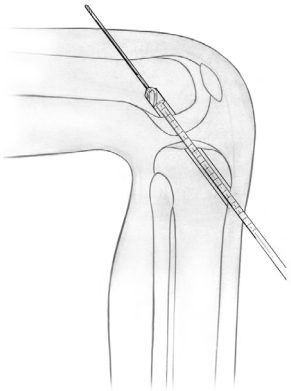

Ausführung der femoralen Bohrung
(Zielbohrdraht Ø 2,5 mm, 89960.1025)
Kanülierter Bohrer
für Zielbohrdraht / Kirschnerdraht Ø 2,5 mm
Ø 8 mm 89960.1080
Ø 9 mm 89960.1090
Ø 10 mm 89960.1010

Drilling the femoral channel
(Alignment wire 2.5 mm, 89960.1025)
Cannulated drill
for alignment wire / Kirschner wire Ø 2.5 mm
Ø 8 mm 89960.1080
Ø 9 mm 89960.1090
Ø 10 mm 89960.1010

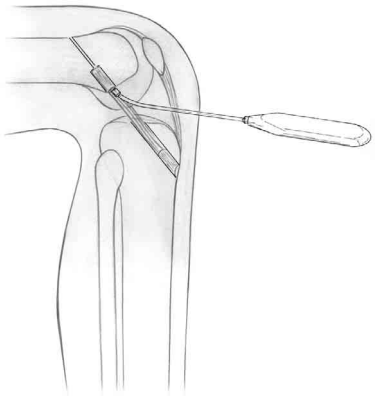

Reimplantieren
Stößel 8869.991

Reimplantation
Pusher 8869.991

Unique advantages of the optimized arthroscopic press fit technique designed by Boszotta:

- *Significantly faster and safer harvesting of the graft*
- *Standardised diameter of the bone plugs*
- *No time-consuming trimming of the bone plugs necessary*
- *Optimum bone contact for fast healing*
- *No interference screws necessary*
- *Filling in of the levelling defects with cylindrical bone from the drilled tibial channel with nothing additional required*

Einzigartige Vorteile der optimierten arthroskopischen Press-fit-Technik nach Boszotta:

- Deutlich raschere und sichere Transplantat-Gewinnung
- Standardisierter Durchmesser der zylindrischen Knochenblöcke
- Keine zeitaufwendige Nachbehandlung der Knochenblöcke erforderlich
- Optimaler Knochenkontakt bewirkt rasches Einheilen
- Keine Interferenz-Schrauben erforderlich
- Auffüllen der Hebedefekte mit zylindrischen Knochen aus dem tibialen Bohrkanal ohne zusätzlichen Aufwand

ACL Instrument Set

by Boszotta

ACL alignment device »Heidelberg«

ACL-Instrumentarium

nach Boszotta

VKB-Zielgerät »Modell Heidelberg«

VKB-Zielgerät »Modell Heidelberg« bestehend aus: **ACL alignment device »Heidelberg«** *consisting of:*		Typen / *Types*	**Komplett-Set / Complete Set** Typen / *Types* **8874.011**	**8874.012**
Grundkörper zur Aufnahme von Zielhaken und -löffel sowie Bohrerführungen **Base section** *for alignment hook and spoon and for drill guides*		8874.111	●	●
Zielhaken **Alignment hook**		8874.121	●	
Ziellöffel zur direkten Platzierung **Alignment spoon** *for direct placement*		8874.123		●
Bohrerführung für Zielbohrdraht / Kirschnerdraht Ø 2,5 mm **Drill guide** *for alignment wire / Kirschner wire Ø 2.5 mm*		8874.151	●	●
Bohrerführung für Hohlbohrer **Drill guide** *for hollow drill*	Ø 9.5 mm	8874.152	●	●
	Ø 10.5 mm	8874.153	Zubehör / *accessories*	Zubehör / *accessories*
	Ø 11.6 mm	8874.154		

ACL Instrument Set

by Boszotta

ACL-Instrumentarium

nach Boszotta

	Ø	GL *TL*	Typen *Types*
 Zielbohrdraht mit Spiralschliff und Spezialbeschichtung zur Erhöhung der Lebensdauer **Alignment wire** *with spiral thread and special coating to increase life*	2.5 mm	310 mm	**89960.1025***
		430 mm	**89960.1125***

* *we recommend that two of these instruments are available.*

* es werden 2 Stück empfohlen.

11

For introducing the bone plug

Zum Einbringen des Knochenblocks

	"Offset" X	Typen *Types*
  Transtibiale Bohrerführung, kanüliert für Zielbohrdraht / Kirschnerdraht Ø 2,5 mm **Transtibial drill guide,** *cannulated for alignment wire / Kirschner wire Ø 2.5 mm*	4 mm	**8868.241**
	5 mm	**8868.251**
	6 mm	**8868.261**
	7 mm	**8868.271**

ACL Instrument Set

by Boszotta

ACL-Instrumentarium

nach Boszotta

	für Hohlbohrer *for hollow drill*	Typen *Types*
 Bohrerführung für Hohlbohrer **Drill guide** *for hollow drill*	8869.851	**8874.152**
	8869.853	**8874.153**
	8869.855	**8874.154**

For removal of the tibial bone plug -
used to close the levelling defects on the patella and tibia

Zur Entnahme des tibialen Knochenblocks -
zum späteren Auffüllen der Hebedefekte an Patella und Tibia

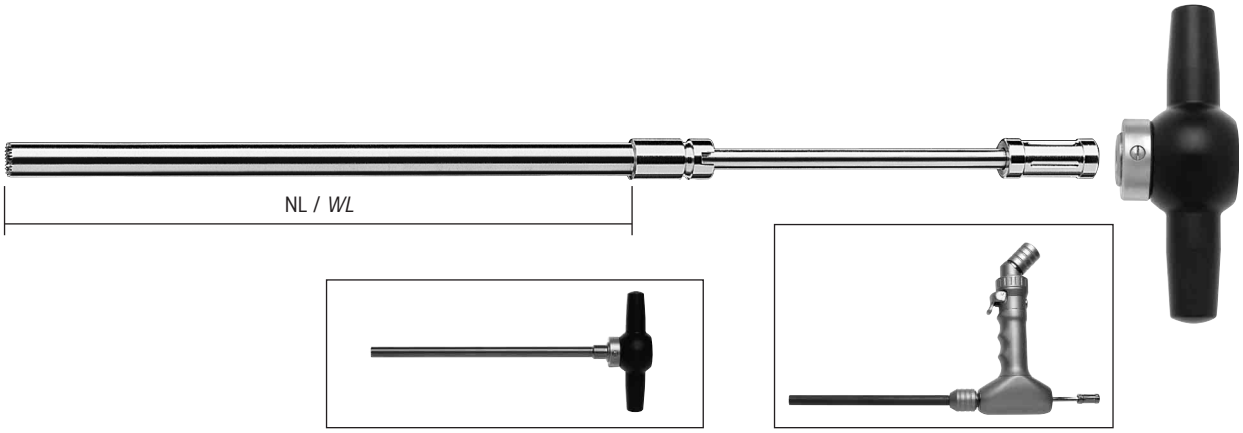

Für oszillierende Anwendung *For oscillating application*	Außen-Ø *Outer Ø*	NL *WL*	Hohlbohrer *Hollow drill*	Auswerfer *Ejector*	Griffansatz *Handle attachment*
 Hohlbohrer **Hollow drill**	9.5 mm	185 mm	**8869.851***	**8869.852****	**8869.601**
	10.5 mm		**8869.853***	**8869.854****	
	11.6 mm		**8869.855***	**8869.856****	

* *we recommend that two of these instruments are available in the required size.*
** *Ejector cannulated for alignment wire / Kirschner wire Ø 2.5 mm.*

* es werden je 2 Stück von der gewünschten Größe im Set empfohlen.
** Auswerfer kanüliert für Zielbohrdraht / Kirschnerdraht Ø 2,5 mm.

ACL Instrument Set

by Boszotta

ACL-Instrumentarium

nach Boszotta

For standardised transplant harvesting

Zur standardisierten Transplantat-Entnahme

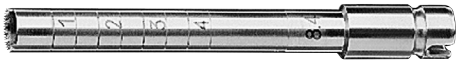

Für oszillierende Anwendung *For oscillating application*	Innen-Ø *Inner-Ø*	NL *WL*	Typen *Types*	Griffansatz *Handle attachment*
	8.4 mm	75 mm	**8869.841***	**8869.601**
	9.4 mm	90 mm	**8869.843***	
Hohlfräser **Hollow burr**	10.5 mm	90 mm	**8869.844***	

* *we recommend that two of these instruments are available in the required size.*

* es werden je 2 Stück von der gewünschten Größe im Set empfohlen.

Zum Anpassen des Knochenblocks:
Transplantat-Schablone,
Ø 6 - 12 mm 8866.933

For sizing the bone plug:
Transplant template,
Ø 6 - 12 mm 8866.933

ACL Instrument Set

by Boszotta

ACL-Instrumentarium

nach Boszotta

For endoscopic repair of the anterior cruciate ligament

Zur endoskopischen transtibialen Rekonstruktion des vorderen Kreuzbandes

Compressed air drill
with quick-mount and sealing cap *8869.911*

Druckluft-Bohrmaschine
mit Schnellkupplung und Verschlusskappe.....8869.911

	Ø	GL *TL*	Type *Type*
Fadenzieher **Thread puller**	5 mm	350 mm	**8869.921**

ACL Instrument Set

by Boszotta

ACL-Instrumentarium

nach Boszotta

For femoral drilling

Für femorale Bohrung

Mit Spezialbeschichtung zur Erhöhung der Lebensdauer *With special coating to increase life*	Außen-Ø *Outer-Ø*	Typen *Types*	Handgriff *Handle*
	6.0 mm	**89960.1060**	
	6.5 mm	**89960.1065**	
	7.0 mm	**89960.1070**	
	7.5 mm	**89960.1075**	
	8.0mm	**89960.1080**	
	8.5 mm	**89960.1085**	
	9.0 mm	**89960.1090**	
	9.5 mm	**89960.1095**	**8869.821**
	10.0 mm	**89960.1010**	
	10.5 mm	**89960.1910**	
	11.0 mm	**89960.1011**	
	11.5 mm	**89960.1911**	
	12 mm	**89960.1012**	
Bohrer, kanüliert für Zielbohrdraht / Kirschnerdraht Ø 2,5 mm **Drill,** *cannulated* *for alignment wire / Kirschner wire Ø 2.5 mm*	12.5 mm	**89960.1912**	
	13.0 mm	**89960.1013**	

ACL Instrument Set

by Boszotta

ACL-Instrumentarium

nach Boszotta

For introducing the bone plug

Zum Einbringen des Knochenblocks

	Ø	Typen *Types*
 Stößel, gebogen **Pusher, curved**	6.0 mm	**8869.991**

ACL Instrument Set

by Boszotta

ACL-Instrumentarium

nach Boszotta

For sterilisation, transport, storage:

ACL instrument tray
to hold the complete ACL instrument set
consisting of:
1 tray (38 301.022) for drill set
1 tray (38 301.023) for alignment device
1 tray cover.....38 301.021

Dimensions (l x w x h):
complete instrument set: 380 x 240 x 80 mm
tray for drill set: 380 x 240 x 55 mm
tray for alignment device: 380 x 240 x 55 mm

Für Sterilisation, Transport, Lagerung:

ACL-Instrumentarium-Tray
zur Aufnahme und Fixierung des
kompletten ACL-Instrumentariums
bestehend aus:
1 Behälter (38 301.022) für Bohr-Set
1 Behälter (38 301.023) für Zielgerät-Set
1 Behälter-Deckel.....38 301.021

Abmessungen (L x B x H):
Komplett-Behälter: 380 x 240 x 80 mm
Bohr-Set-Behälter: 380 x 240 x 55 mm
Zielgerät-Set-Behälter: 380 x 240 x 55 mm

Arthroscopic Working Station

Arthroskopische Arbeitsplatte

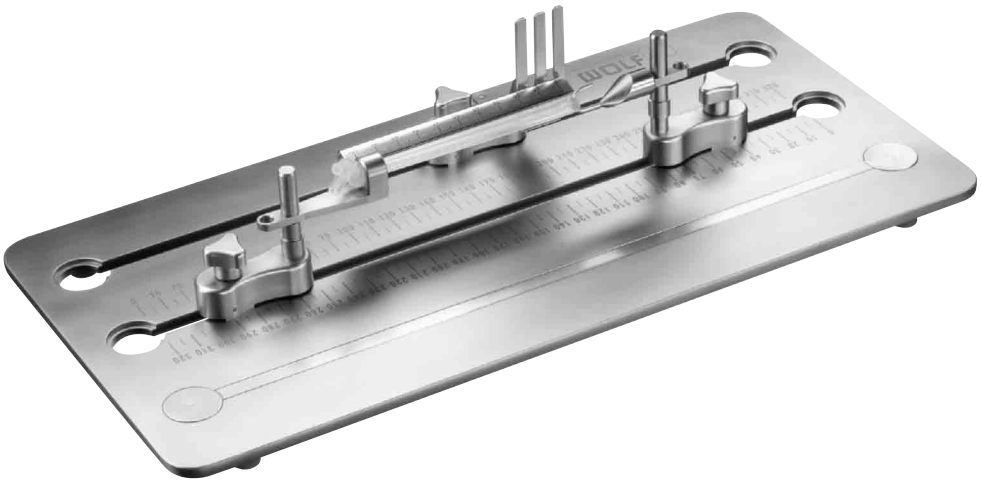

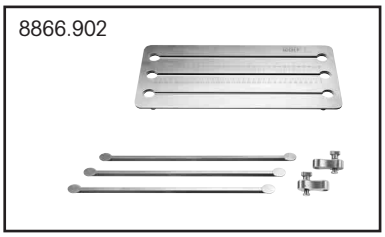

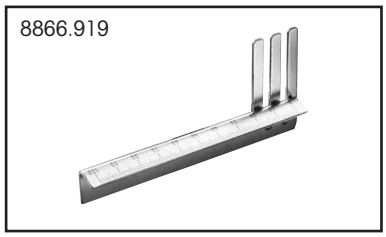

Arthroscopic working station
incl. covers and
2 clamp holding fixtures (8866.911) 8866.902

Arthroskopische Arbeitsplatte
mit Abdeckungen und
2 Klemmen-Aufnahmen (8866.911) 8866.902

Ruler
for tendon linear measuring,
graduation of scale 0 - 100 mm 8866.919

Lineal
zur Längenmessung der Sehne,
Skalierung 0 - 100 mm 8866.919

also:
Clamp holding fixture *8866.911*

hierzu:
Klemmen-Aufnahme 8866.911

Transplant Holding Fixtures

for Arthroscopic Working Station

Transplantat-Aufnahmen

zur Arthroskopischen Arbeitsplatte

			Typen *Types*
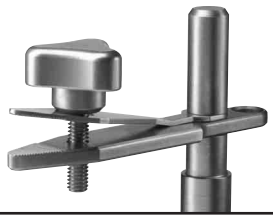	**Pinzetten-Klemme** **Tweezers clamp**		**8866.912**
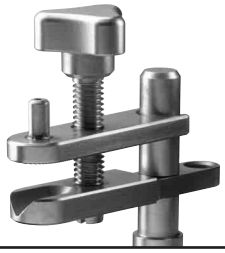	**Parallel-Schraubklemme** **Parallel vise**		**8866.913**
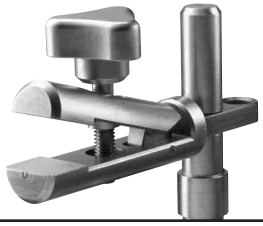	**V-Klemme** **V-clamp**		**8866.914**
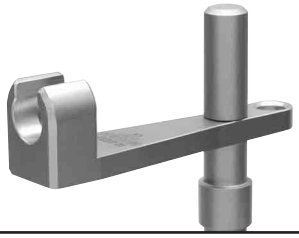	**Knochenblockaufnahme** **Bone block holder**	8.4 mm	**8866.923**
		9.4 mm	**8866.924**
		10.4 mm	**8866.925**

Holding Fixtures for Preparation

for Arthroscopic Working Station

Aufnahmen zur Präparation

zur Arthroskopischen Arbeitsplatte

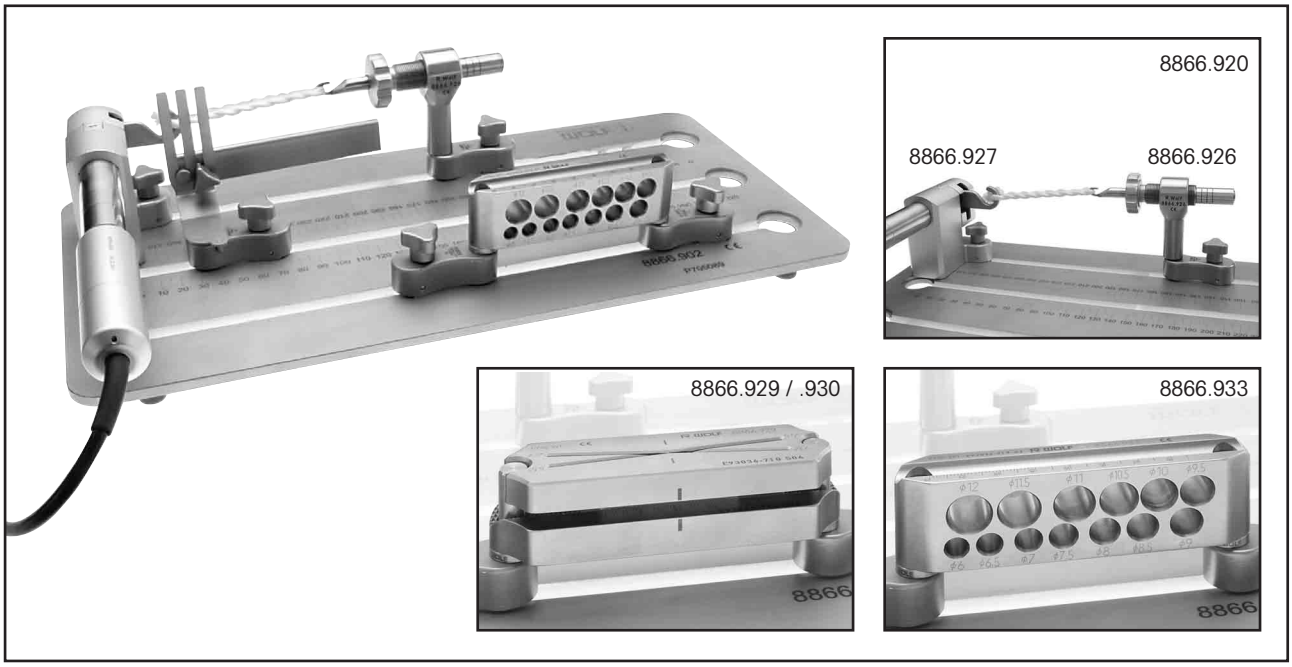

Conditioning-Unit
consisting of:
Conditioning hook (8866.926) and conditioning block (8866.927)
(the unit could only be used with
Control-Unit 20950.0201) *8866.920*

Conditioning hook *8866.926*
Conditioning block *8866.927*

Bone block holder
8.4 mm *8866.923*
9.4 mm *8866.924*
10.4 mm *8866.925*

Bone cutting holder
cutting angle 5.5° and 7.5° for workbench 8866.902 ..... *8866.929*

Bone cutting holder
cutting angle 9.5° and 11.5°
for workbench 8866.902 ..... *8866.930*

Transplant template *for workbench 8866.902* *8866.933*

Konditioniereinheit
bestehend aus:
Konditionierhaken (8866.926) und Konditionierantriebsblock (8866.927) (Die Einheit kann nur mit dem Steuergerät 20950.0201 betrieben werden) 8866.920

Konditionierhaken 8866.926
Konditionierantriebsblock 8866.927

Knochenblockaufnahme
8,4 mm 8866.923
9,4 mm 8866.924
10,4 mm 8866.925

Knochenschneidaufnahme
Schnittwinkel 5,5° und 7,5° für Werkbank 8866.902 ..... 8866.929

Knochenschneidaufnahme
mit Schnittwinkel 9,5° und 11,5°
für Werkbank 8866.902 ..... 8866.930

Transplantat-Schablone für Werkbank 8866.902 ..... 8866.933

CHIRMOT 10

Standard Set

CHIRMOT 10

Standard-Set

CHIRMOT 10 Standard-Set **CHIRMOT 10 Standard Set**	**20950.0000**
bestehend aus: *consisting of:*	Typen *Types*
Steuergerät **Control Unit**	**20950.0201**
Netzkabel, 3 m **Main Cord,** *3 m*	**20950.0301**
Fußpedal vario **Foot switch vario**	**20950.0401**
Elektronik-Motor, Standard (inkl. 2 Anschlußkabel) **Electronic motor, Standard** *(incl. 2 connecting cables)*	**80950.0003**
Schlauchset, steril, zum Einmalgebrauch **Tube Set,** *sterile, disposable*	**40900.0001**
Clip-Set, 12-teilig **Clip Set,** *12 pieces*	**40900.0201**
Handstückablage **Support for hand pieces**	**40900.0401**
Clean-Spray, 500 ml **Clean Spray,** *500 ml*	**40900.1000**
Sprüh-Aufsatz für Handstücke **Clean Spray Connector** *for hand pieces*	**40900.1201**
Sprüh-Aufsatz für Motoren **Clean Spray Connector** *for motors*	**40900.1202**
Stativ für Irrigationsbehälter **Tripod** *for irrigation*	**80900.0000**

You will find further accessories for our Chirmot 10 programme on pages B 411.104e - B 411.104r

Weiteres Zubehör zu unserem Chirmot 10-Programm finden Sie auf Seite B 411.104e - B 411.104r

CHIRMOT 10

Standard Set
Technical Data

CHIRMOT 10

Standard-Set
Technische Daten

Motordrehzahl: *Motor speed:*	500 - 40.000 U / min *500 - 40.000 rpm*
Motordrehmomente: *Motor torque level:*	1 - 10 Ncm
Pumpe: *Pump:*	100 ml / min
Motorleistung: *Motor-power:*	200 Watt
Abmessungen (B x H x T) *Dimensions (w x h x d)*	290 x 110 x 260 mm
Gewicht: *Weight:*	4.5 kg
Netzspannung (umschaltbar): *Voltage (change over):*	230 / 115 V~

RICHARD WOLF

Rekonstruktion mit Semitendinosus und Gracilissehne

Reconstruction with Semitendinosus and Gracilis Tendon

Basic Set for ACL Reconstruction

*with Semitendinosus and Gracilis Tendon by Paessler**

Basis-Set zur ACL-Rekonstruktion

mit Semitendinosus- und Gracilissehne nach Paessler*

Artikel	Article	Typen / Types	Seite / Page	Stk. /pcs.	Order
Sehnenstripper	*Tendon harvester*	8866.951	B 411.102i	1	
Transplantat-Schablone	*Transplant template*	8866.933	B 411.102f	1	☐
Transtibiale Bohrerführung, Offset 5 mm	*Transtibial drill guide, offset 5 mm*	8868.251	B 411.102g	1	
Zielbohrdraht mit Spiralschliff, GL 310 mm	*Alignment wire with spiral thread, TL 310 mm*	89960.1025	B 411.102f	1	☐
Zielbohrdraht mit Spiralschliff, GL 430 mm	*Alignment wire with spiral thread, TL 430 mm*	89960.1125	B 411.102f	1	
VKB-Zielgerät	*ACL alignment device*				
»Modell Heidelberg« mit Zielhaken	*»Heidelberg« with alignment hook*	8874.013	B 411.102e	1	
»Modell Heidelberg« mit Ziellöffel	*»Heidelberg« with alignment spoon*	8874.014	B 411.102e	1	☐
Kanülierter Bohrer Ø 6,5 mm	*Cannulated drill Ø 6.5 mm*	89960.1065	B 411.102h	1	
Kanülierter Bohrer Ø 7,0 mm	*Cannulated drill Ø 7.0 mm*	89960.1070	B 411.102h	1	☐
Kanülierter Bohrer Ø 7,5 mm	*Cannulated drill Ø 7.5 mm*	89960.1075	B 411.102h	1	
Kanülierter Bohrer Ø 8,0 mm	*Cannulated drill Ø 8.0 mm*	89960.1080	B 411.102h	1	☐
Kanülierter Bohrer Ø 9,0 mm	*Cannulated drill Ø 9.0 mm*	89960.1090	B 411.102h	1	
Kanülierter Bohrer Ø 10 mm	*Cannulated drill Ø 10 mm*	89960.1010	B 411.102h	1	☐
Kanülierter Bohrer Ø 11,0 mm	*Cannulated drill Ø 11.0 mm*	89960.1011	B 411.102h	1	
Handgriff für kanülierte Bohrer	*Handle for cannulated drills*	8869.821	B 411.102h	1	☐
ACL-Impaktor-Set mit Tray	*ACL-impactor set with tray*	8866.101	B 411.102a	1	
ACL-Hammer	*ACL mallet*	8866.956	B 411.102a	1	☐
ACL-Stanzhülsen-Set mit Tray	*ACL-tubular chisel set with tray*	8866.302	B 411.102c	1	
Impingement-Tester Ø 9 mm	*Impingement tester Ø 9 mm*	8866.931	B 411.102j	1	☐
Impingement-Tester Ø 11 mm	*Impingement tester Ø 11 mm*	8869.932	B 411.102j	1	
Arthroskopische Arbeits-Platte	*Arthroscopic working place*	8866.902	B 411.102k	1	☐
Klemmen-Aufnahme	*Clamp holding fixture*	8866.911	B 411.102k	1	
Hakenklemme	*Hook clamp*	8866.915	B 411.102l	1	☐
Sehnen-Aufnahme Ø 6 mm	*Tendon holding fixture Ø 6 mm*	8866.916	B 411.102l	1	
Sehnen-Aufnahme Ø 7 mm	*Tendon holding fixture Ø 7 mm*	8866.917	B 411.102l	1	☐
Sehnen-Aufnahme Ø 8 mm	*Tendon holding fixture Ø 8 mm*	8866.918	B 411.102l	1	
Lineal	*Ruler*	8866.919	B 411.102k	1	☐

*Dr. med. Hans H. Paessler, ATOS-Klinik Heidelberg, Bismarckstr. 9-15, D-69115 Heidelberg, e-mail: paessler@atos.de

☐ **Angebot / Offer**	☐ **Bestellung / Order**	☐ **Info**
Name / Klinik / Praxis *Name / Hospital / Practice*		
Anschrift *Address*		
PLZ / Ort *Post code / Town*	Tel.	Fax
Unterschrift *Signature*	Datum *Date*	Bemerkung *Comment*

Richard Wolf GmbH · Postfach 11 64 · D-75434 Knittlingen · Tel. (0 70 43) 35-0 · Fax (0 70 43) 3 53 00

ACL-Impactor Set

by Paessler

ACL-Impaktor-Set

nach Paessler

For prearation of the femoral tunnel

Zur femoralen Tunnelpräparation

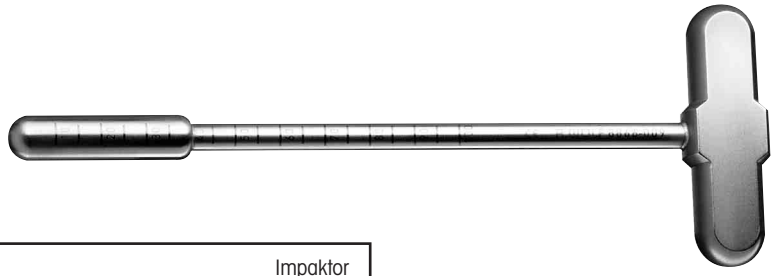

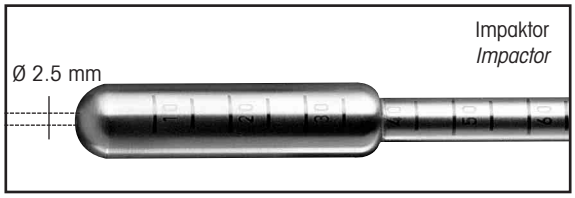

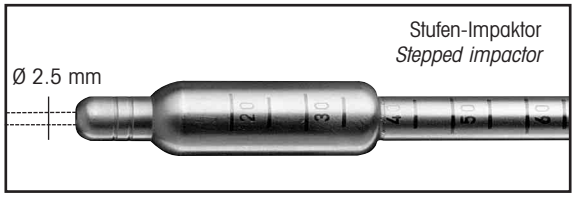

ACL-Impactor Set *8866.101*
consisting of:

10 Impactors:
cannulated for alignment wire / Kirschner wie Ø 2.5 mm

- ❑ *6 mm*
- ❑ *7 mm*
- ❑ *7.5 mm*
- ❑ *8 mm*
- ❑ *8.5 mm*
- ❑ *9 mm*
- ❑ *9.5 mm*
- ❑ *10 mm*
- ❑ *10.5 mm*
- ❑ *11 mm*

3 Stepped impactors:
cannulated for alignment wire / Kirschner wie Ø 2.5 mm

- ❑ *10 / 6 mm*
- ❑ *11 / 6 mm*
- ❑ *12 / 6 mm*

Tray *for sterilisation and storage,*
for holding the complete ACL-impactor set.

ACL-Impaktor-Set 8866.101
bestehend aus:

10 Impaktoren:
kanüliert für Zielbohrdraht / Kirschnerdraht Ø 2,5 mm

- ❑ 6 mm
- ❑ 7 mm
- ❑ 7,5 mm
- ❑ 8 mm
- ❑ 8,5 mm
- ❑ 9 mm
- ❑ 9,5 mm
- ❑ 10 mm
- ❑ 10,5 mm
- ❑ 11 mm

3 Stufen-Impaktoren:
kanüliert für Zielbohrdraht / Kirschnerdraht Ø 2,5 mm

- ❑ 10 / 6 mm
- ❑ 11 / 6 mm
- ❑ 12 / 6 mm

Tray für Sterilisation und Lagerung,
zur Aufnahme des kompletten ACL-Impaktoren-Sets.

hierzu:
ACL-Hammer 8866.956

also:
ACL mallet *8866.956*

ACL-Tubular Chisel Set

by Paessler

ACL-Stanzhülsen-Set

nach Paessler

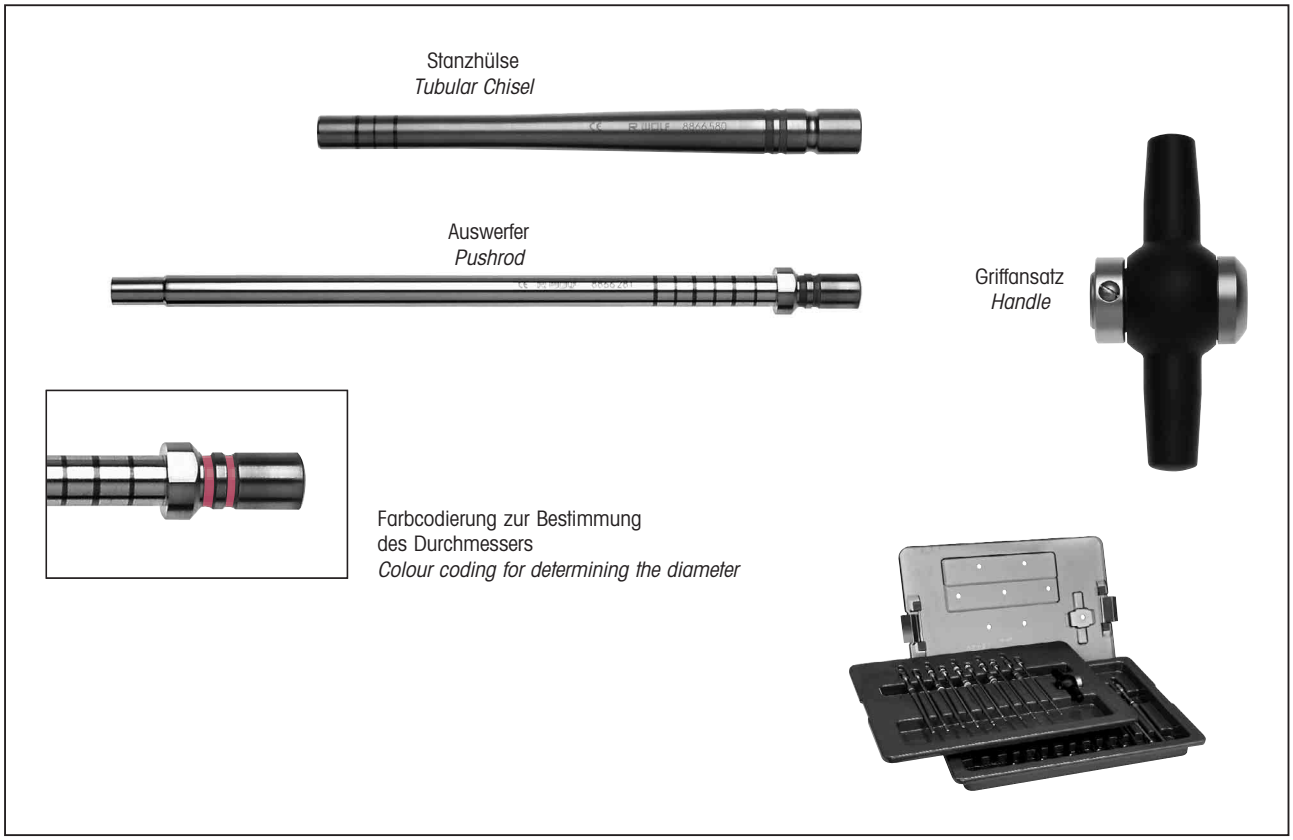

ACL-Tubular Chisel Set *8866.302*
consisting of:

6 Tubular chisels for tunnel-preparation:

- ❑ *7.0 x 6.0 mm* ❑ *7.5 x 6.5 mm* ❑ *8.0 x 7.0 mm*
- ❑ *8.5 x 7.5 mm* ❑ *9.0 x 8.0 mm* ❑ *9.5 x 8.5 mm*

1 Handle *(fits to all tubular chisels for tunnel-preparation)*

6 Pushrods *(one for each tubular chisel for tunnel-preparation)*

Tray *for sterilisation and storage,*
for holding the complete ACL-tubular chisel set

ACL-Stanzhülsen-Set 8866.302
bestehend aus:

6 Stanzhülsen zur Tunnelpräparation:

- ❑ 7,0 x 6,0 mm ❑ 7,5 x 6,5 mm ❑ 8,0 x 7,0 mm
- ❑ 8,5 x 7,5 mm ❑ 9,0 x 8,0 mm ❑ 9,5 x 8,5 mm

1 Griffansatz (passend für alle Stanzhülsen zur Tunnelpräparation)

6 Auswerfer (einen für jede Stanzhülse zur Tunnelpräparation)

Tray für Sterilisation und Lagerung,
zur Aufnahme des kompletten ACL-Stanzhülsen-Sets

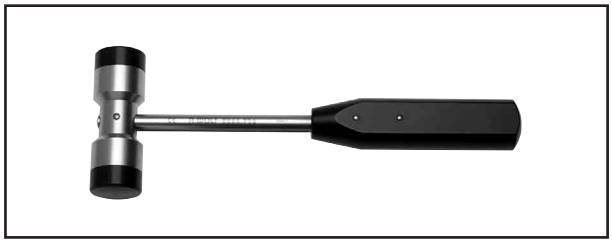

hierzu:
ACL-Hammer 8866.956

also:
ACL mallet *8866.956*

Sealing membrane *for handle (10 pieces)* *89.103*

Membran für Griffansatz (VE = 10 St.) 89.103

Instrument Set for ACL Reconstruction

ACL alignment device »Heidelberg«

Instrumentarium zur ACL-Rekonstruktion

VKB-Zielgerät »Modell Heidelberg«

VKB-Zielgerät »Modell Heidelberg« bestehend aus: **ACL alignment device »Heidelberg«** *consisting of:*	Type *Type*	**Komplett-Set / Complete Set** Typen / *Types* **8874.013**	**8874.014**
Grundkörper zur Aufnahme von Zielhaken und -löffel sowie Bohrerführung **Base section** *for alignment hook and spoon and for drill guide*	8874.113	●	●
Zielhaken **Alignment hook**	8874.121	●	
Ziellöffel zur direkten Platzierung **Alignment spoon** *for direct placement*	8874.123		●
Bohrerführung für Zielbohrdraht / Kirschnerdraht Ø 2,5 mm **Drill guide** *for alignment wire / Kirschner wire Ø 2.5 mm*	8874.131	●	●

Instrument Set for ACL Reconstruction

Instrumentarium zur ACL-Rekonstruktion

89960.1025 / .1125

89120.2012 / .2020

	Ø	GL *TL*	Typen *Types*
 Zielbohrdraht mit Spiralschliff und Spezialbeschichtung zur Erhöhung der Lebensdauer **Alignment wire** *with spiral thread and special coating to increase life*	2.5 mm	310 mm	**89960.1025***
		430 mm	**89960.1125***
 ACL-Führungsdraht, biegsam (2 Stück) **ACL-guide wire,** *flexible (pack of 2)*	1.2 mm	350 mm	**89120.2012**
	2.0 mm	350 mm	**89120.2020**

**we recommend that two of these instruments are available.*

*es werden 2 Stück empfohlen.

Zum Anpassen des Knochenblocks:
Transplantat-Schablone,
Ø 6 - 12 mm 8866.933

For sizing the bone plug:
Transplant template,
Ø 6 - 12 mm 8866.933

Instrument Set for ACL Reconstruction

Instrumentarium zur ACL-Rekonstruktion

For introducing the bone plug

Zum Einbringen des Knochenblocks

	"Offset" X	Typen *Types*
	4 mm	**8868.241**
	5 mm	**8868.251**
	6 mm	**8868.261**
Transtibiale Bohrerführung, kanüliert für Zielbohrdraht / Kirschnerdraht Ø 2,5 mm **Transtibial drill guide,** *cannulated for alignment wire / Kirschner wire Ø 2.5 mm*	7 mm	**8868.271**

Instrument Set for ACL Reconstruction

Instrumentarium zur ACL-Rekonstruktion

For femoral drilling

Für femorale Bohrung

Mit Spezialbeschichtung zur Erhöhung der Lebensdauer *With special coating to increase life*	Außen-Ø *Outer-Ø*	Typen *Types*	Handgriff *Handle*
	6.0 mm	**89960.1060**	
	6.5 mm	**89960.1065**	
	7.0 mm	**89960.1070**	
	7.5 mm	**89960.1075**	
	8.0mm	**89960.1080**	
	8.5 mm	**89960.1085**	
	9.0 mm	**89960.1090**	
	9.5 mm	**89960.1095**	**8869.821**
	10.0 mm	**89960.1010**	
	10.5 mm	**89960.1910**	
	11.0 mm	**89960.1011**	
	11.5 mm	**89960.1911**	
	12 mm	**89960.1012**	
Bohrer, kanüliert für Zielbohrdraht / Kirschnerdraht Ø 2,5 mm **Drill,** *cannulated* *for alignment wire / Kirschner wire Ø 2.5 mm*	12.5 mm	**89960.1912**	
	13.0 mm	**89960.1013**	

Instrument Set for ACL Reconstruction

using Semitendinosus-/ Gracilistendon by Paessler

Instrumentarium zur ACL-Rekonstruktion

unter Verwendung von Semitendinosus-/ Gracilissehne nach Paessler

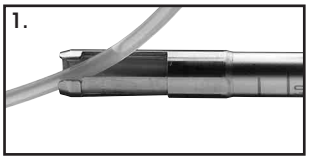

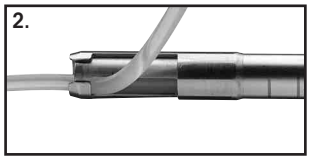

		Type *Type*
Sehnenstripper **Tendon harvester**	**1. Einziehen / Pull in** **2. Sichern / Secure** **3. Durchtrennen / Divide**	**8866.951**

Instrument Set for ACL Reconstruction

Instrumentarium zur ACL-Rekonstruktion

	Ø	Typen *Types*
 Impingement-Tester **Impingement tester**	9 mm	**8866.931**
	11 mm	**8866.932**

Arthroscopic Working Station Arthroskopische Arbeitsplatte

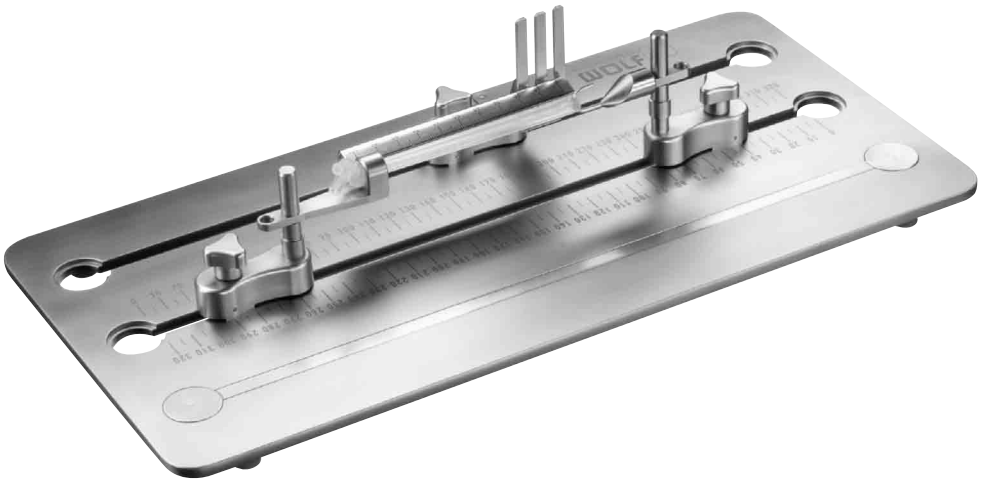

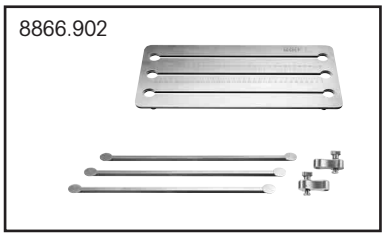

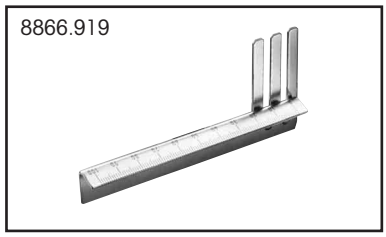

Arthroscopic working station
incl. covers and
2 clamp holding fixtures (8866.911) 8866.902

Arthroskopische Arbeitsplatte
mit Abdeckungen und
2 Klemmen-Aufnahmen (8866.911) 8866.902

Ruler
for tendon linear measuring,
graduation of scale 0 - 100 mm 8866.919

Lineal
zur Längenmessung der Sehne,
Skalierung 0 - 100 mm 8866.919

also:
Clamp holding fixture.....*8866.911*

hierzu:
Klemmen-Aufnahme.....8866.911

Transplant Holding Fixtures

for Arthroscopic Working Station

Transplantat-Aufnahmen

zur Arthroskopischen Arbeitsplatte

		Ø	Typen *Types*
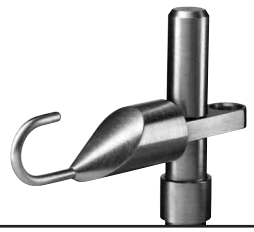	**Hakenklemme** **Hook clamp**		**8866.915**
	Sehnen-Aufnahme **Tendon holding fixture**	6 mm	**8866.916**
		7 mm	**8866.917**
		8 mm	**8866.918**
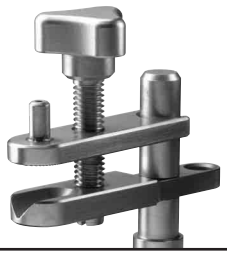	**Parallel-Schraubklemme** **Parallel vise**		**8866.913**
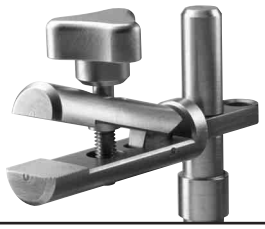	**V-Klemme** **V-clamp**		**8866.914**

Holding Fixtures for Preparation

for Arthroscopic Working Station

Aufnahmen zur Präparation

zur Arthroskopischen Arbeitsplatte

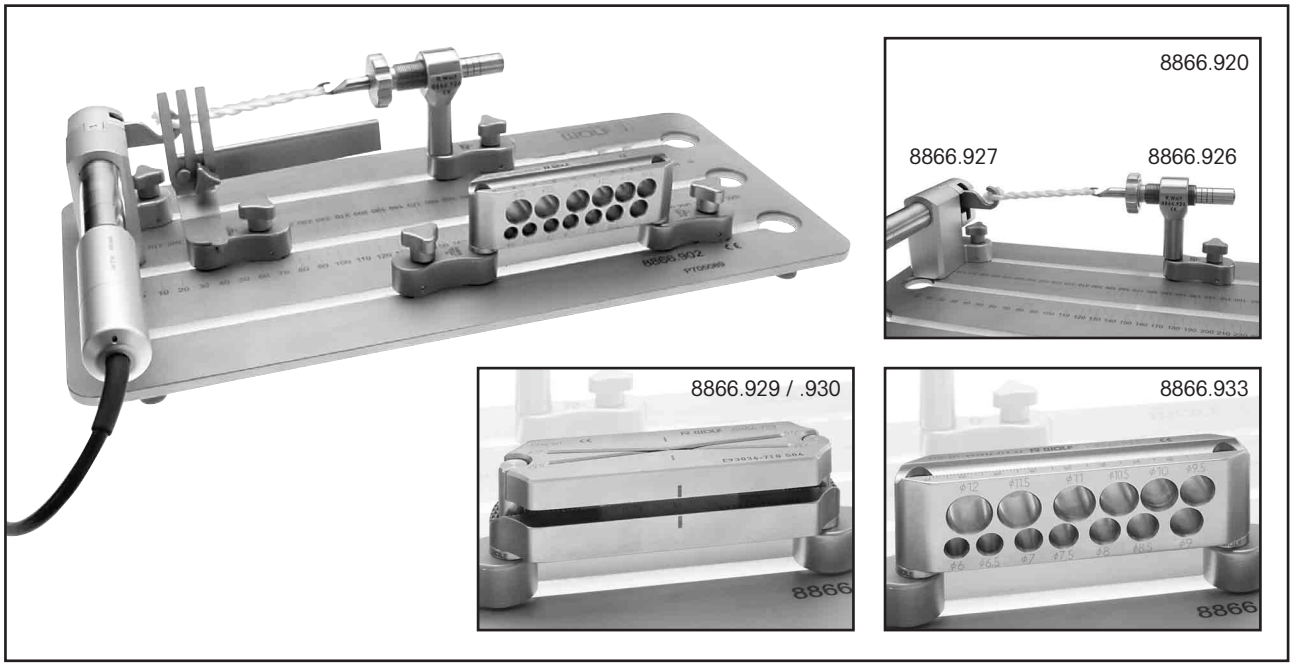

Conditioning-Unit
consisting of:
Conditioning hook (8866.926) and conditioning block (8866.927)
(the unit could only be used with
Control-Unit 20950.0201) *8866.920*

Conditioning hook *8866.926*
Conditioning block *8866.927*

Hook clamp *8866.915*
Parallel vise *8866.913*
V-clamp *8866.914*

Tending holding fixture
6 mm *8866.916*
7 mm *8866.917*
8 mm *8866.918*

Bone cutting holder
cutting angle 5.5° and 7.5° for workbench 8866.902 ..... *8866.929*

Bone cutting holder
cutting angle 9.5° and 11.5°
for workbench 8866.902 ..... *8866.930*

Transplant template *for workbench 8866.902* *8866.933*

Konditioniereinheit
bestehend aus:
Konditionierhaken (8866.926) und Konditionierantriebsblock (8866.927) (Die Einheit kann nur mit dem Steuergerät 20950.0201 betrieben werden) 8866.920

Konditionierhaken 8866.926
Konditionierantriebsblock 8866.927

Hakenklemme 8866.915
Parallel-Schraubklemme 8866.913
V-Klemme 8866.914

Sehnenaufnahme
6 mm 8866.916
7 mm 8866.917
8 mm 8866.918

Knochenschneidaufnahme
Schnittwinkel 5,5° und 7,5° für Werkbank 8866.902 ..... 8866.929

Knochenschneidaufnahme
mit Schnittwinkel 9,5° und 11,5°
für Werkbank 8866.902 ..... 8866.930

Transplantat-Schablone für Werkbank 8866.902 ..... 8866.933

CHIRMOT 10

Standard Set

CHIRMOT 10

Standard-Set

CHIRMOT 10 Standard-Set CHIRMOT 10 Standard Set	20950.0000
bestehend aus: *consisting of:*	Typen *Types*
Steuergerät **Control Unit**	**20950.0201**
Netzkabel, 3 m **Main Cord,** *3 m*	**20950.0301**
Fußpedal vario **Foot switch vario**	**20950.0401**
Elektronik-Motor, Standard (inkl. 2 Anschlußkabel) **Electronic motor, Standard** *(incl. 2 connecting cables)*	**80950.0003**
Schlauchset, steril, zum Einmalgebrauch **Tube Set,** *sterile, disposable*	**40900.0001**
Clip-Set, 12-teilig **Clip Set,** *12 pieces*	**40900.0201**
Handstückablage **Support for hand pieces**	**40900.0401**
Clean-Spray, 500 ml **Clean Spray,** *500 ml*	**40900.1000**
Sprüh-Aufsatz für Handstücke **Clean Spray Connector** *for hand pieces*	**40900.1201**
Sprüh-Aufsatz für Motoren **Clean Spray Connector** *for motors*	**40900.1202**
Stativ für Irrigationsbehälter **Tripod** *for irrigation*	**80900.0000**

You will find further accessories for our Chirmot 10 programme on pages B 411.104e - B 411.104r

Weiteres Zubehör zu unserem Chirmot 10-Programm finden Sie auf Seite B 411.104e - B 411.104r

CHIRMOT 10

Standard Set
Technical Data

CHIRMOT 10

Standard-Set
Technische Daten

Motordrehzahl: *Motor speed:*	500 - 40.000 U / min *500 - 40.000 rpm*
Motordrehmomente: *Motor torque level:*	1 - 10 Ncm
Pumpe: *Pump:*	100 ml / min
Motorleistung: *Motor-power:*	200 Watt
Abmessungen (B x H x T) *Dimensions (w x h x d)*	290 x 110 x 260 mm
Gewicht: *Weight:*	4.5 kg
Netzspannung (umschaltbar): *Voltage (change over):*	230 / 115 V~

RICHARD WOLF

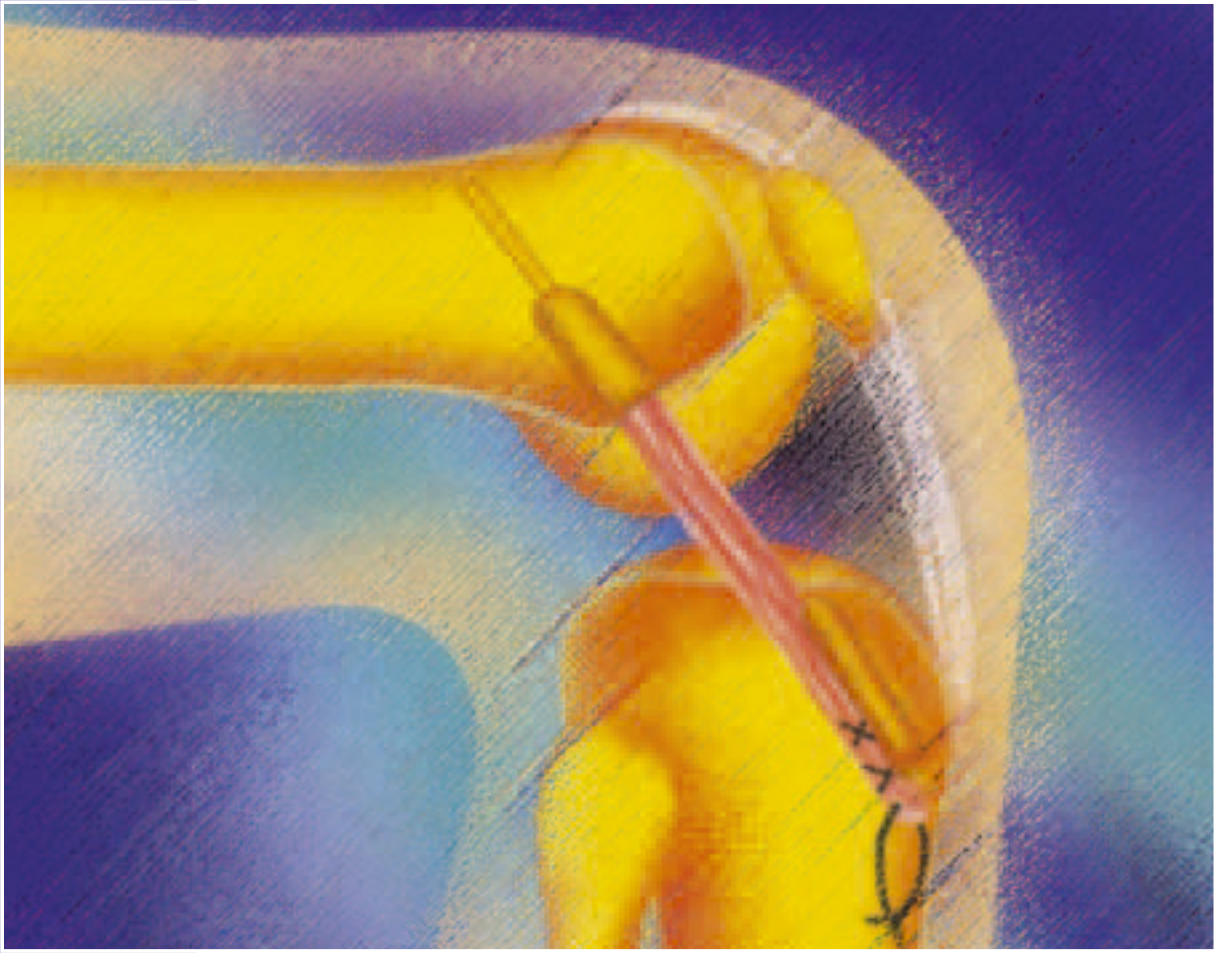

Rekonstruktion mit Quadricepssehne

Reconstruction with Quadriceps Tendon

Basic Set for ACL Reconstruction

*with Quadriceps Tendon by Huber**

Basis-Set zur ACL-Rekonstruktion

mit Quadricepssehne nach Huber*

Artikel	Article	Typen Types	Seite Page	Stk. pcs.	Order
Druckluft-Bohrmaschine	*Compressed air drill*	8869.911	B 411.103e	1	
Hohlfräser Ø 9,4 mm	*Hollow burr Ø 9.4 mm*	8869.843	B 411.103d	2	☐
Knochenelevator Innen-Ø 8,4 mm	*Bone-Elevator Inner Ø 8.4 mm*	8868.921	B 411.103d	1	
Knochenelevator Innen-Ø 9,4 mm	*Bone-Elevator Inner Ø 9.4 mm*	8868.922	B 411.103d	1	☐
Knochenelevator Innen-Ø 10,5 mm	*Bone-Elevator Inner Ø 10.5 mm*	8868.923	B 411.103d	1	
Transplantat-Schablone	*Transplant template*	8866.933	B 411.103e	1	☐
VKB-Zielgerät	*ACL alignment device*				
»Modell Heidelberg« mit Zielhaken	*»Heidelberg« with alignment hook*	8874.011	B 411.103a	1	☐
»Modell Heidelberg« mit Ziellöffel	*»Heidelberg« with alignment spoon*	8874.012	B 411.103a	1	
Zielbohrdraht mit Spiralschliff, GL 310 mm	*Alignment wire with spiral thread, TL 310 mm*	89960.1025	B 411.103b	1	☐
Zielbohrdraht mit Spiralschliff, GL 430 mm	*Alignment wire with spiral thread, TL 430 mm*	89960.1125	B 411.103b	1	
Fadenzieher	*Thread puller*	8969.921	B 411.103e	1	☐
Hohlbohrer Ø 9,5 mm	*Hollow drill Ø 9.5 mm*	8869.851	B 411.103c	1	
hierzu: Auswerfer	*also: Ejector*	8869.852	B 411.103c	1	☐
Transtibiale Bohrerführung "offset" 6 mm	*Transtibial drill guide "offset" 6 mm*	8868.261	B 411.103b	1	
Kanülierter Bohrer Ø 9 mm	*Cannulated drill Ø 9 mm*	89960.1090	B 411.103f	1	☐
Kompaktor, Ø 9 mm	*Compactor Ø 9 mm*	8868.001	B 411.103g	1	
Kompaktor, Ø 7 mm	*Compactor Ø 7 mm*	8868.002	B 411.103g	1	☐
hierzu: Ausschlaghülse	*also: Retracting sleeve*	8868.992	B 411.103g	1	
Tunnelstopfer	*Tibial cannel plug*	8868.941	B 411.103g	1	☐
Arthroskopische Arbeits-Platte	*Arthroscopic working place*	8866.902	B 411.103k	1	
Klemmen-Aufnahme	*Clamp holding fixture*	8866.911	B 411.103k	1	☐
Pinzetten-Klemme	*Tweezers clamp*	8866.912	B 411.103l	1	
Parallel-Schraubklemme	*Parallel vise*	8866.913	B 411.103l	1	☐
V-Klemme	*V-clamp*	8866.914	B 411.103l	1	
Lineal	*Ruler*	8866.919	B 411.103k	1	☐

* *Dr. J. Huber*
Centre for Orthopaedic Surgery, St. Elisabeth Hospital
Max-Reger-Straße 5-7 · D-69121 Heidelberg

* Dr. J. Huber
Orthopädisch-Chirurgische Gemeinschaftspraxis · Ambulantes Operieren an der
St. Elisabeth Klinik · Max-Reger-Straße 5-7 · D-69121 Heidelberg

☐ **Angebot / Offer**	☐ **Bestellung / Order**	☐ **Info**
Name / Klinik / Praxis *Name / Hospital / Practice*		
Anschrift *Address*		
PLZ / Ort *Post code / Town*	Tel.	Fax
Unterschrift *Signature*	Datum *Date*	Bemerkung *Comment*

Richard Wolf GmbH · Postfach 11 64 · 75434 Knittlingen · Tel. (0 70 43) 35-0 · Fax (0 70 43) 3 53 00

Instrument Set

for arthroscopically-assisted anterior cruciate ligament reconstruction with the quadriceps tendon by J. Huber und A. Buchgraber

Instrumentarium

zum arthroskopisch-assistierten vorderen Kreuzbandersatz mit Quadricepssehne nach J. Huber und A. Buchgraber

VKB-Zielgerät »Modell Heidelberg« bestehend aus: **ACL alignment device »Heidelberg«** *consisting of:*		Typen / *Types*	**Komplett-Set / Complete Set** Typen / *Types* **8874.011**	**8874.012**
Grundkörper zur Aufnahme von Zielhaken und -löffel sowie Bohrerführungen **Base section** *for alignment hook and spoon and for drill guides*		8874.111	●	●
Zielhaken **Alignment hook**		8874.121	●	
Ziellöffel zur direkten Platzierung **Alignment spoon** *for direct placement*		8874.123		●
Bohrerführung für Zielbohrdraht / Kirschnerdraht Ø 2,5 mm **Drill guide** *for alignment wire / Kirschner wire Ø 2.5 mm*		8874.151	●	●
	Ø 9.5 mm	8874.152	●	●
	Ø 10.5 mm	8874.153	Zubehör / *accessories*	Zubehör / *accessories*
Bohrerführung für Hohlbohrer **Drill guide** *for hollow drill*	Ø 11.6 mm	8874.154		

Instrument Set

for arthroscopically-assisted anterior cruciate ligament reconstruction with the quadriceps tendon by J. Huber und A. Buchgraber

Instrumentarium

zum arthroskopisch-assistierten vorderen Kreuzbandersatz mit Quadricepssehne nach J. Huber und A. Buchgraber

For introducing the bone plug

Zum Einbringen des Knochenblocks

	"Offset" X	Typen *Types*
Transtibiale Bohrerführung, kanüliert für Zielbohrdraht / Kirschnerdraht Ø 2,5 mm **Transtibial drill guide,** *cannulated for alignment wire / Kirschner wire Ø 2.5 mm*	4 mm	**8868.241**
	5 mm	**8868.251**
	6 mm	**8868.261**
	7 mm	**8868.271**

11

	Ø	GL *TL*	Typen *Types*
Zielbohrdraht mit Spiralschliff und Spezialbeschichtung zur Erhöhung der Lebensdauer **Alignment wire** *with spiral thread and special coating to increase life*	2.5 mm	310 mm	**89960.1025***
		430 mm	**89960.1125***

* *we recommend that two of these instruments are available.*

* es werden 2 Stück empfohlen.

Instrument Set

for arthroscopically-assisted anterior cruciate ligament reconstruction with the quadriceps tendon by J. Huber und A. Buchgraber

Instrumentarium

zum arthroskopisch-assistierten vorderen Kreuzbandersatz mit Quadricepssehne nach J. Huber und A. Buchgraber

	für Hohlbohrer *for hollow drill*	Typen *Types*
 Bohrerführung für Hohlbohrer **Drill guide** *for hollow drill*	8869.851	**8874.152**
	8869.853	**8874.153**
	8869.855	**8874.154**

For removal of the tibial bone plug - used to close the levelling defects on the patella and tibia

Zur Entnahme des tibialen Knochenblocks - zum späteren Auffüllen der Hebedefekte an Patella und Tibia

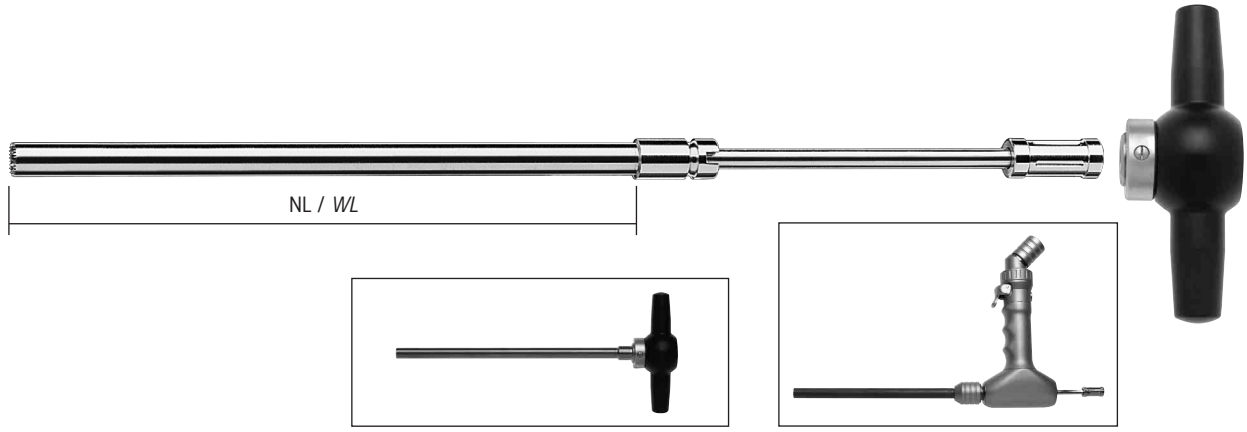

Für oszillierende Anwendung *For oscillating application*	Außen-Ø *Outer Ø*	NL *WL*	Hohlbohrer *Hollow drill*	Auswerfer *Ejector*	Griffansatz *Handle Attachment*
 Hohlbohrer **Hollow drill**	9.5 mm	185 mm	**8869.851***	**8869.852****	**8869.601**
	10.5 mm		**8869.853***	**8869.854****	
	11.6 mm		**8869.855***	**8869.856****	

* *we recommend that two of these instruments are available in the required size.*

** *Ejector cannulated for alignment wire / Kirschner wire Ø 2.5 mm*

* es werden je 2 Stück von der gewünschten Größe im Set empfohlen.

** Auswerfer kanüliert für Zielbohrdraht / Kirschnerdraht Ø 2,5 mm.

Instrument Set

for arthroscopically-assisted anterior cruciate ligament reconstruction with the quadriceps tendon by J. Huber und A. Buchgraber

Instrumentarium

zum arthroskopisch-assistierten vorderen Kreuzbandersatz mit Quadricepssehne nach J. Huber und A. Buchgraber

For standardised transplant harvesting

Zur standardisierten Transplantat-Entnahme

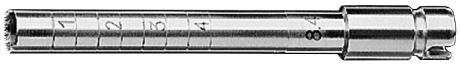

Für oszillierende Anwendung *For oscillating application*	Innen-Ø *Inner-Ø*	NL *WL*	Typen *Types*	Griffansatz *Handle Attachment*
 Hohlfräser **Hollow burr**	8.4 mm	75 mm	**8869.841***	**8869.601**
	9.4 mm	90 mm	**8869.843***	
	10.5 mm	90 mm	**8869.844***	

* *we recommend that two of these instruments are available in the required size.*

* es werden je 2 Stück von der gewünschten Größe im Set empfohlen.

11

	Innen-Ø *Inner Ø*	Typen *Types*
 Knochenelevator **Bone-Elevator**	8.4 mm	**8868.921**
	9.4 mm	**8868.922**
	10.5 mm	**8868.923**

Instrument Set

for arthroscopically-assisted anterior cruciate ligament reconstruction with the quadriceps tendon by J. Huber und A. Buchgraber

Instrumentarium

zum arthroskopisch-assistierten vorderen Kreuzbandersatz mit Quadricepssehne nach J. Huber und A. Buchgraber

Zum Anpassen des Knochenblocks:

Transplantat-Schablone,

Ø 6 - 12 mm 8866.933

For sizing the bone plug:

Transplant template,

Ø 6 - 12 mm 8866.933

For endoscopic repair of the anterior cruciate ligament

Zur endoskopischen transtibialen Rekonstruktion des vorderen Kreuzbandes

Compressed air drill

with quick-mount and sealing cap 8869.911

Druckluft-Bohrmaschine

mit Schnellkupplung und Verschlusskappe.....8869.911

	Ø	GL *TL*	Type *Type*
Fadenzieher **Thread puller**	5 mm	350 mm	**8869.921**

Instrument Set

for arthroscopically-assisted anterior cruciate ligament reconstruction with the quadriceps tendon by J. Huber und A. Buchgraber

Instrumentarium

zum arthroskopisch-assistierten vorderen Kreuzbandersatz mit Quadricepssehne nach J. Huber und A. Buchgraber

For femoral drilling

Für femorale Bohrung

Mit Spezialbeschichtung zur Erhöhung der Lebensdauer *With special coating to increase life*	Außen-Ø *Outer-Ø*	Typen *Types*	Handgriff *Handle*
	6.0 mm	**89960.1060**	
	6.5 mm	**89960.1065**	
	7.0 mm	**89960.1070**	
	7.5 mm	**89960.1075**	
	8.0mm	**89960.1080**	
	8.5 mm	**89960.1085**	
	9.0 mm	**89960.1090**	
	9.5 mm	**89960.1095**	**8869.821**
	10.0 mm	**89960.1010**	
	10.5 mm	**89960.1910**	
	11.0 mm	**89960.1011**	
	11.5 mm	**89960.1911**	
	12 mm	**89960.1012**	
Bohrer, kanüliert für Zielbohrdraht / Kirschnerdraht Ø 2,5 mm **Drill,** *cannulated* *for alignment wire / Kirschner wire Ø 2.5 mm*	12.5 mm	**89960.1912**	
	13.0 mm	**89960.1013**	

Instrument Set

for arthroscopically-assisted anterior cruciate ligament reconstruction with the quadriceps tendon by J. Huber und A. Buchgraber

Instrumentarium

zum arthroskopisch-assistierten vorderen Kreuzbandersatz mit Quadricepssehne nach J. Huber und A. Buchgraber

For introducing the bone plug

Zum Einbringen des Knochenblocks

	Ø	Typen *Types*
Stößel, gebogen **Pusher, curved**	6.0 mm	**8869.991**

	Ø	Typen *Types*
Kompaktor nach Huber, kanüliert für Zielbohrdraht / Kirschnerdraht Ø 2,5 mm **Compactor** *by Huber, cannulated for alignment wire / Kirschner wire Ø 2.5 mm*	9 mm	**8868.001**
	7 mm	**8868.002**

hierzu:
Ausschlaghülse 8868.992

also:
Retracting sleeve.....*8868.992*

Tunnelstopfer 8868.941

Tibial cannel plug *8868.941*

11

Arthroscopic Working Station Arthroskopische Arbeitsplatte

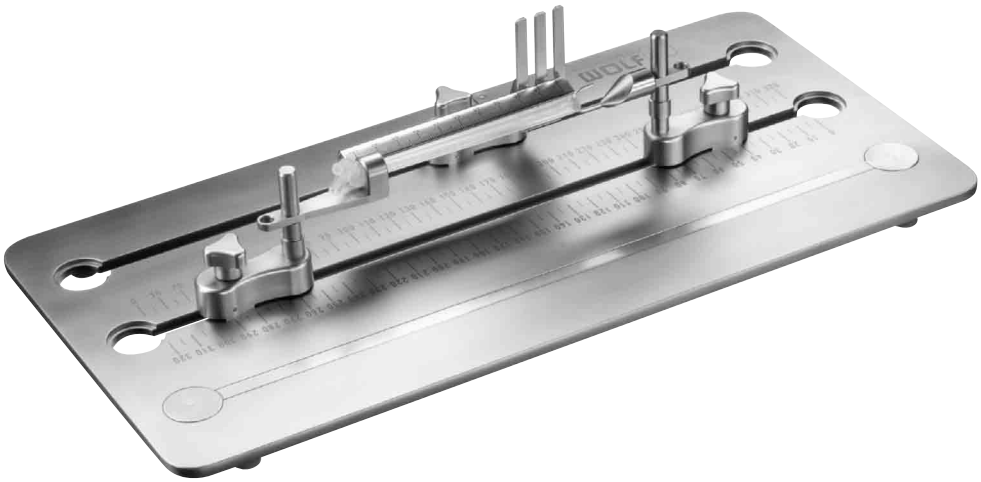

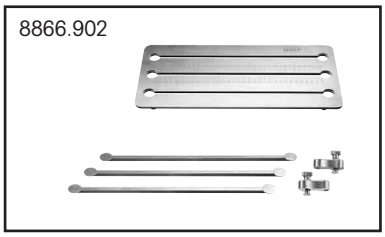

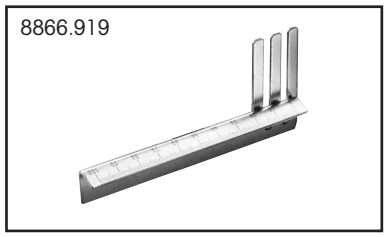

Arthroscopic working station
incl. covers and
2 clamp holding fixtures (8866.911) 8866.902

Arthroskopische Arbeitsplatte
mit Abdeckungen und
2 Klemmen-Aufnahmen (8866.911) 8866.902

Ruler
for tendon linear measuring,
graduation of scale 0 - 100 mm 8866.919

Lineal
zur Längenmessung der Sehne,
Skalierung 0 - 100 mm 8866.919

also:
Clamp holding fixture.....*8866.911*

hierzu:
Klemmen-Aufnahme.....8866.911

Transplant Holding Fixtures

for Arthroscopic Working Station

Transplantat-Aufnahmen

zur Arthroskopischen Arbeitsplatte

			Typen *Types*
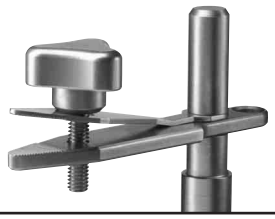	**Pinzetten-Klemme** **Tweezers clamp**		**8866.912**
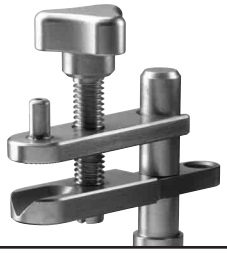	**Parallel-Schraubklemme** **Parallel vise**		**8866.913**
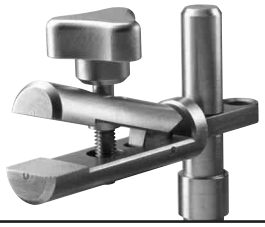	**V-Klemme** **V-clamp**		**8866.914**
	Sehnen-Aufnahme **Tendon holding fixture**	6 mm	**8866.916**
		7 mm	**8866.917**
		8 mm	**8866.918**
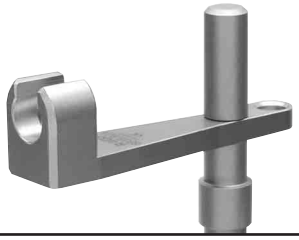	**Knochenblockaufnahme** **Bone-block-holder**	8.4 mm	**8866.923**
		9.4 mm	**8866.924**
		10.4 mm	**8866.925**

Holding Fixtures for Preparation

for Arthroscopic Working Station

Aufnahmen zur Präparation

zur Arthroskopischen Arbeitsplatte

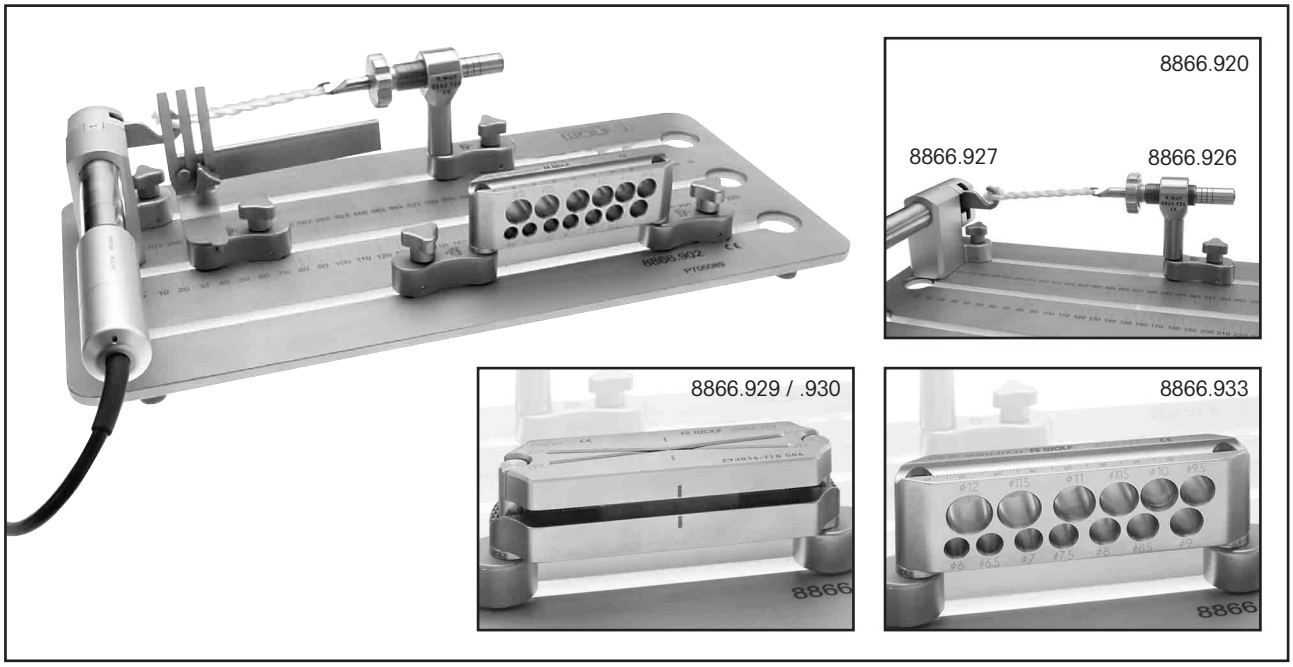

Conditioning-Unit
consisting of:
Conditioning hook (8866.926) and Conditioning block (8866.927)
(the unit could only be used with
Control-Unit 20950.0201) *8866.920*

Conditioning hook *8866.926*
Conditioning block *8866.927*

Bone block holder
8.4 mm *8866.923*
9.4 mm *8866.924*
10.4 mm *8866.925*

Tending holding fixture
6 mm *8866.916*
7 mm *8866.917*
8 mm *8866.918*

Bone cutting holder
cutting angle 5.5° and 7.5° for workbench 8866.902 ..... *8866.929*

Bone cutting holder
cutting angle 9.5° and 11.5°
for workbench 8866.902 ..... *8866.930*

Transplant template *for workbench 8866.902* *8866.933*

V-clamp *8866.914*
Parallel vise *8866.913*

Konditioniereinheit
bestehend aus:
Konditionierhaken (8866.926) und Konditionierantriebsblock (8866.927) (Die Einheit kann nur mit dem Steuergerät 20950.0201 betrieben werden) 8866.920

Konditionierhaken 8866.926
Konditionierantriebsblock 8866.927

Knochenblockaufnahme
8,4 mm 8866.923
9,4 mm 8866.924
10,4 mm 8866.925

Sehnenaufnahme
6 mm 8866.916
7 mm 8866.917
8 mm 8866.918

Knochenschneidaufnahme
Schnittwinkel 5,5° und 7,5° für Werkbank 8866.902 ..... 8866.929

Knochenschneidaufnahme
mit Schnittwinkel 9,5° und 11,5°
für Werkbank 8866.902 ..... 8866.930

Transplantat-Schablone für Werkbank 8866.902 ..... 8866.933

V-Klemme 8866.914
Parallel-Schraubklemme 8866.913

CHIRMOT 10

Standard Set

CHIRMOT 10

Standard-Set

CHIRMOT 10 Standard-Set CHIRMOT 10 Standard Set	20950.0000
bestehend aus: *consisting of:*	Typen *Types*
Steuergerät **Control Unit**	**20950.0201**
Netzkabel, 3 m **Main Cord,** *3 m*	**20950.0301**
Fußpedal vario **Foot switch vario**	**20950.0401**
Elektronik-Motor, Standard (inkl. 2 Anschlußkabel) **Electronic Motor, Standard** *(incl. 2 connecting cables)*	**80950.0003**
Schlauchset, steril, zum Einmalgebrauch **Tube Set,** *sterile, disposable*	**40900.0001**
Clip-Set, 12-teilig **Clip Set,** *12 pieces*	**40900.0201**
Handstückablage **Support for hand pieces**	**40900.0401**
Clean-Spray, 500 ml **Clean Spray,** *500 ml*	**40900.1000**
Sprüh-Aufsatz für Handstücke **Clean Spray Connector** *for hand pieces*	**40900.1201**
Sprüh-Aufsatz für Motoren **Clean Spray Connector** *for motors*	**40900.1202**
Stativ für Irrigationsbehälter **Tripod** *for Irrigation*	**80900.0000**

You will find further accessories for our Chirmot 10 programme on pages B 411.104e - B 411.104r

Weiteres Zubehör zu unserem Chirmot 10-Programm finden Sie auf Seite B 411.104e - B 411.104r

CHIRMOT 10

Standard Set
Technical Data

CHIRMOT 10

Standard-Set
Technische Daten

Motordrehzahl: *Motor speed:*	500 - 40.000 U / min *500 - 40.000 rpm*
Motordrehmomente: *Motor torque level:*	1 - 10 Ncm
Pumpe: *Pump:*	100 ml / min
Motorleistung: *Motor-power:*	200 Watt
Abmessungen (B x H x T) *Dimensions (w x h x d)*	290 x 110 x 260 mm
Gewicht: *Weight:*	4.5 kg
Netzspannung (umschaltbar): *Voltage (change over):*	230 / 115 V~

RICHARD WOLF

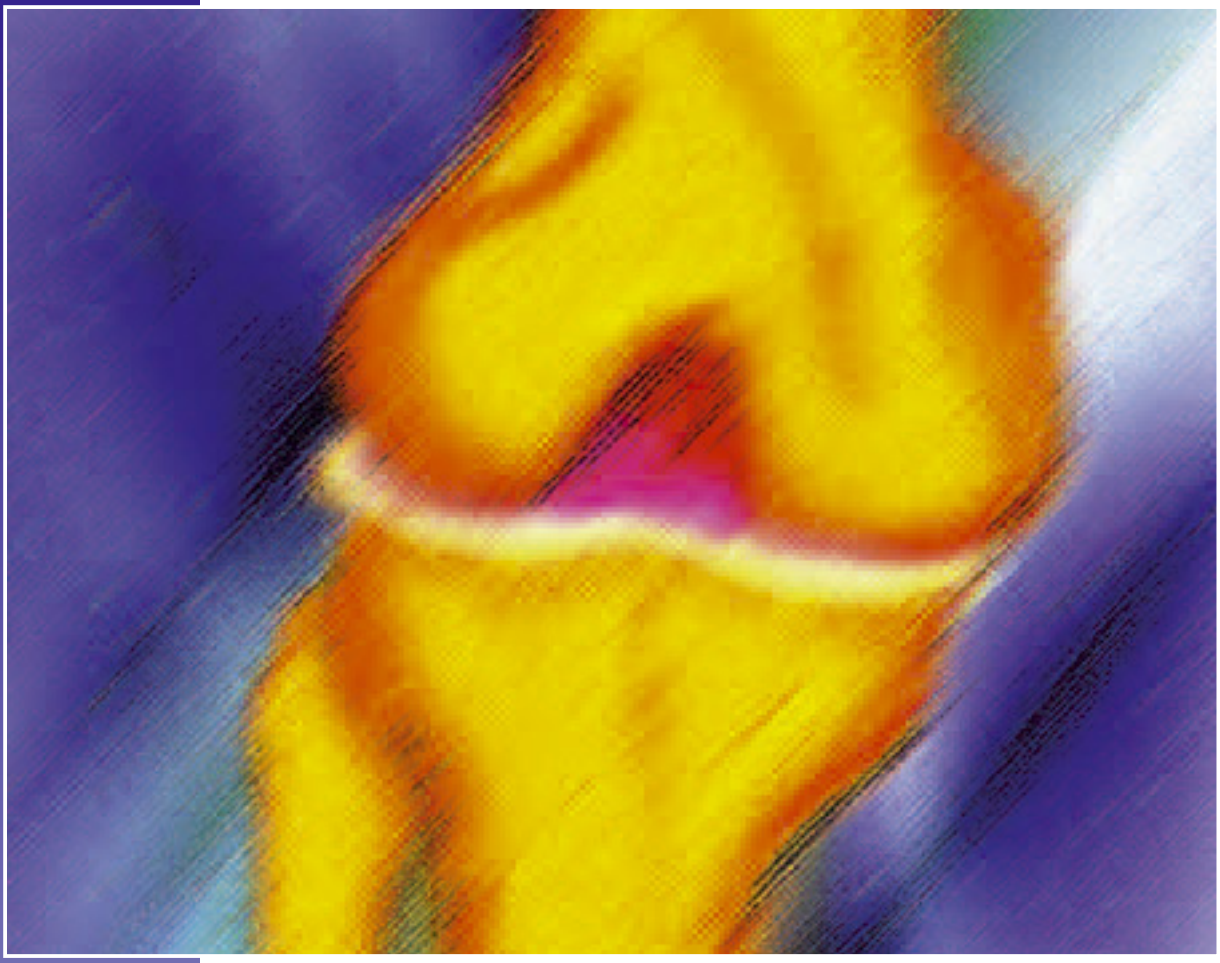

Arthroskopie

Arthroscopy

	Arthroscopy	Arthroskopie
1	*Basis Set*	Basis-Set
2	*Arthroscopes*	Arthroskope
3	*Cannula System*	Kanülen-System
4	*Drainage Cannulas*	Drainage-Kanülen
5	*Guide and Marking Rods*	Einführungs- und Wechselstäbe
6	*Hook Probes*	Hakensonden
7	*Punches / Scissors / Forceps / Meniscus Grasping Forceps*	Stanzen / Scheren / Zangen / Meniskus-Faßzangen
8	*Knife / Rasp System / Microfrac Instruments / Electrodes / HF Knifes*	Messer / Knorpelfeilen / Microfrac-Instrumente / Elektroden / HF-Messer
9	*RIWO DRIVE Generator / Motorised Instruments / Power Cutters and Burrs*	RIWO-DRIVE-Generator / Motor-Instrumente / Rotationsmesser und -Fräser
10	*Arthro Pump*	Arthro-Pumpe
11	*ACL Instrument Set / CHIRMOT 10*	ACL-Instrumentarium / CHIRMOT 10
12		
13		
14	*Leg Holder*	Beinhalter
15	*Special Instruments*	Spezial-Instrumente

Carpal Tunnel Release

Karpal-Tunnel-Spaltung

ENDO-CARTRIS® Instrument Set

ENDO-CARTRIS®-Instrumentarium

Basic Set

for diagnostic and therapeutic arthroscopy

Basis-Set

zur diagnostischen und operativen Arthroskopie

Artikel	Article	Typen / Types	Seite / Page	Stk. / pcs.	Order
Optik 4 mm, 30°	*Telescope 4 mm, 30°*	8880.543	B 410.207a	1	
Trokarhülse 5,6 mm	*Trocar sleeve 5.6 mm*	8885.031	B 410.207b	1	☐
Trokar mit dreiflächiger Spitze	*Trocar with pyramidal tip*	8885.11	B 410.207b	1	
Obturator, stumpf	*Obturator, blunt*	8885.121	B 410.207b	1	☐
Drainage-Kanüle, 2,3 mm	*Drainage cannula, capacity 2.3 mm*	8302.09	B 410.401a	1	
hierzu: Trokar mit schrägem Anschliff	*also: Trocar with oblique tip*	8302.101	B 410.401a	1	☐
Hakensonde 4 mm	*Hook probe 4 mm*	8399.95	B 410.601b	1	
Hakenstanze 3,4 mm, gerade	*Hook punch 3.4 mm, straight*	89140.0005	B 410.701a	1	☐
Hakenstanze, 15° aufwärts gebogen	*Hook punch, curved 15° upwards*	89140.0102	B 410.701a	1	
Hakenstanze, 15° aufwärts gebogen	*Hook punch, curved 15° upwards*	89140.0402	B 410.701b	1	☐
PE-Zange 3,4 mm, 45° rechts abgewinkelt	*Biopsy forceps 3.4 mm, angled 45° right*	8404.81	B 410.703a	1	
PE-Zange 3,4 mm, 45° links abgewinkelt	*Biopsy forceps 3.4 mm, angled 45° left*	8404.71	B 410.703a	1	☐
Hakenschere 3,4 mm	*Hooked scissors 3.4 mm*	8488.04	B 410.705a	1	
PE- und Retraktionszange 4,5 mm	*Biopsy and retraction forceps 4.5 mm*	8403.10	B 410.706a	1	☐
Meniskusfaßzange	*Meniscus grasping forceps*	8403.001	B 410.707	1	
Beinhalter	*Leg holder*	8562.20	B 411.401	1	☐
Power Control Generator 2303	*Power Control Generator 2303*	2303.001	B 410.901a	1	
Power Stick M4 Motorhandgriff	*Power Stick M4 Motorised handle*	8564.121	B 410.903	1	☐
Resector 4,5 mm	*Resector 4.5 mm*	8568.011	B 410.904	1	
Oval Resector 4,5 mm	*Oval Resector 4.5 mm*	8568.031	B 410.904	1	☐
Incisor 4,5 mm	*Incisor 4.5 mm*	8568.051	B 410.904	1	
Shaver cutter 4,5 mm	*Shaver cutter 4.5 mm*	8568.201	B 410.904	1	☐
Hooded round burr 5,5 mm	*Hooded round burr 5.5 mm*	8569.301	B 410.904	1	
Acromionizer 5,5 mm	*Acromionizer 5.5 mm*	8569.351	B 410.904	1	☐
Fluid Control 2203	*Fluid Control 2203*	2203.001	B 411.001a	1	
Lichtprojektor AUTO LP 5123, 180 W	*Light source AUTO LP 5123, 180 W*	5123.001	A 102.03a	1	☐
Flexibler Fiberlichtleiter	*Flexible Fibre Light Cable*	8061.353	A 104.01a	1	
1 CCD ENDOCAM - Controller 5520	*1 CCD ENDOCAM - controller 5520*	5520.210	A 105.03c	1	☐
1 CCD ENDOCAM - Kamerakopf 5520	*1 CCD ENDOCAM - camera head 5520*	85520.902	A 105.03d	1	
RIWO-Objektiv mit Spannverschluß	*RIWO lens with lock mechanism*	85264.171	A 107.03a	1	☐
Farb-Monitor	*Colour monitor*	5370.373	A 108.01a	1	
RIWO*mobil*	*RIWOmobil*	32114.001	A 114.01b	1	☐

1

☐ **Angebot / Offer**	☐ **Bestellung / Order**	☐ **Info**
Name / Klinik / Praxis *Name / Hospital / Practice*		
Anschrift *Address*		
PLZ / Ort *Post code / Town*	Tel.	Fax
Unterschrift *Signature*	Datum *Date*	Bemerkung *Comment*

Richard Wolf GmbH · Postfach 11 64 · D-75434 Knittlingen · Tel. (0 70 43) 35-0 · Fax (0 70 43) 3 53 00

Needle Arthroscope with Telescope 1.9 mm

for small joints

Needle Arthroskop mit Optik 1,9 mm

für kleine Gelenke

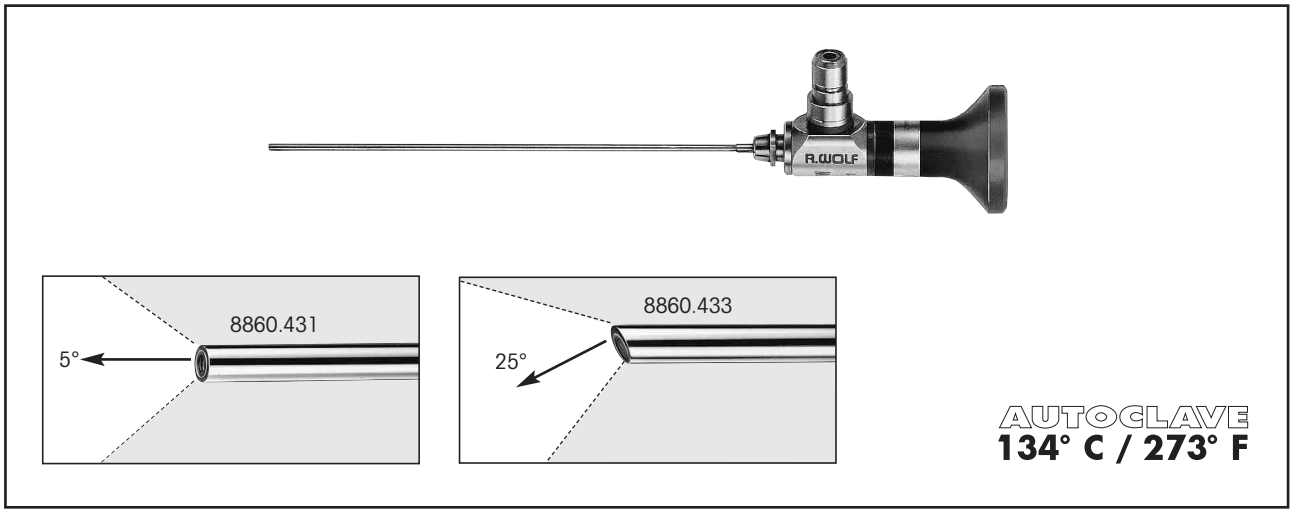

PANOVIEW PLUS telescope, Ø 1.9 mm,

5° 8860.431

25° 8860.433

PANOVIEW PLUS-Optik, Ø 1,9 mm,

5° 8860.431

25° 8860.433

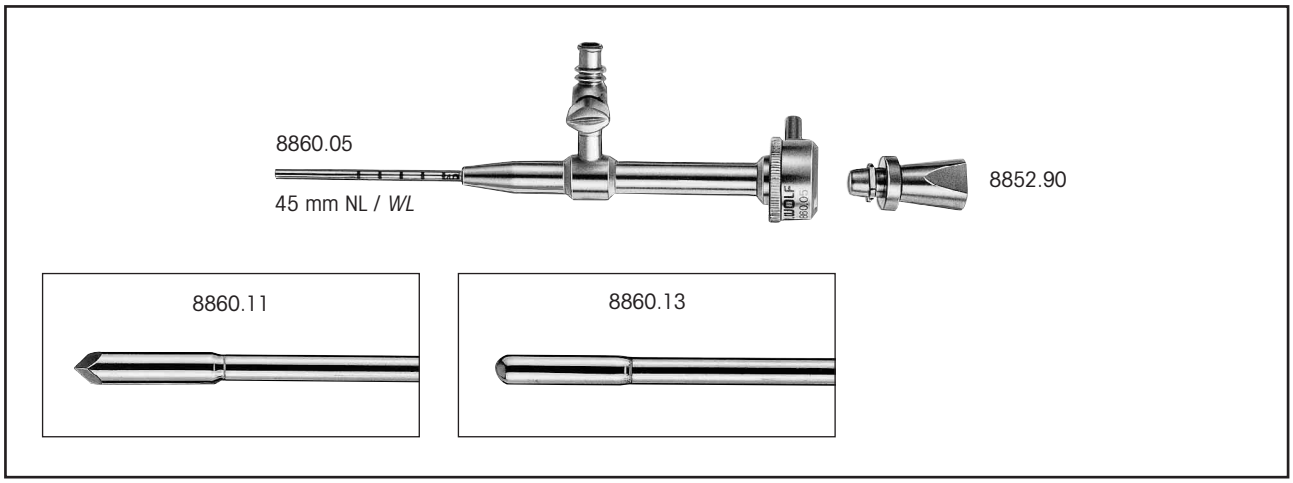

Needle arthroscope 2.4 mm

consisting of:

Trocar sleeve, *2.4 mm, with self-sealing mechanism and 1 fixed irrigation tap* 8860.05*

also:

Trocar *with short pyramidal tip 8860.11*

Obturator, *blunt.....8860.13*

Needle Arthroskop 2,4 mm

bestehend aus:

Trokarhülse, 2,4 mm, mit selbstschließendem Verschluß und 1 festen Spülhahn* 8860.05

hierzu:

Trokar mit kurzer, dreiflächiger Spitze.....8860.11

Obturator, stumpf 8860.13

* *Irrigation only possible with telescope removed !*
also: **Stopper**.....*8852.90*

* Spülung nur bei herausgezogener Optik möglich !
hierzu: **Verschlussstück** 8852.90

Office Arthroscope with Telescope 1.9 mm

for small joints

Office-Arthroskop mit Optik 1,9 mm

für kleine Gelenke

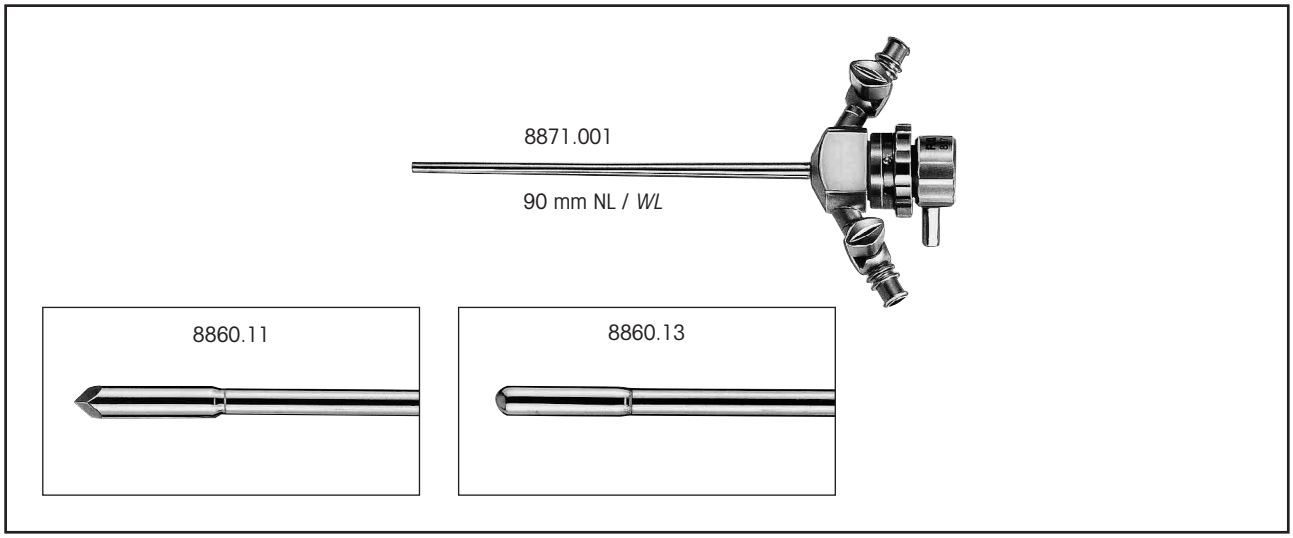

Office arthroscope 2.8 / 4.0 mm,
comprising:
Trocar sleeve / irrigation cannula, *conical 2.8 / 4 mm, with 2 irrigation taps, sealing attachment and 10 sealing membranes (8877.951)*.....*8877.001*

also:
Trocar *with short pyramidal tip* *8860.11*
Obturator, *blunt*.....*8860.13*

Telescopes see page B 410.201a

Office-Arthroskop 2,8 / 4,0 mm,
bestehend aus:
Trokarhülse / Spülkanüle, konisch 2,8 / 4 mm, mit 2 Spülhähnen, Dichtaufsatz und 10 Dichtmembranen (8877.951).....8877.001

hierzu:
Trokar mit kurzer, dreiflächiger Spitze.....8860.11
Obturator, stumpf 8860.13

Optiken siehe Blatt B 410.201a

Arthroscope by Feldkamp with Telescope 2.4 mm

for small joints

Arthroskop nach Feldkamp mit Optik 2,4 mm

für kleine Gelenke

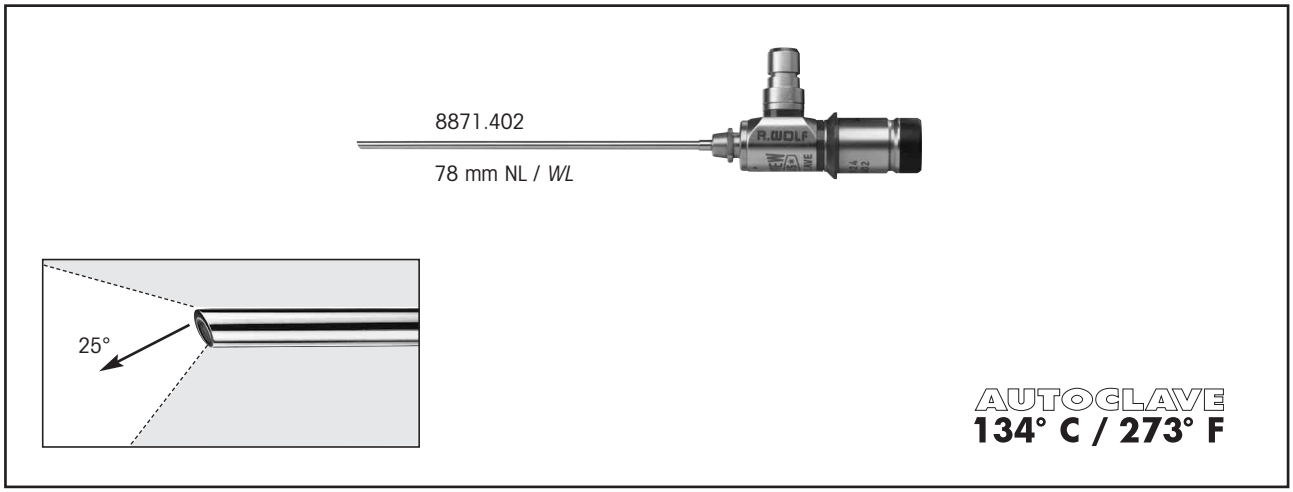

PANOVIEW PLUS telescope, Ø 2.4 mm,
25° *8871.402*

For RIWO C-mount lenses:
Plug-on eyepiece *8885.901*

PANOVIEW PLUS-Optik, Ø 2,4 mm,
25° 8871.402

Für RIWO-C-mount-Objektive:
Steck-Okulartrichter.....8885.901

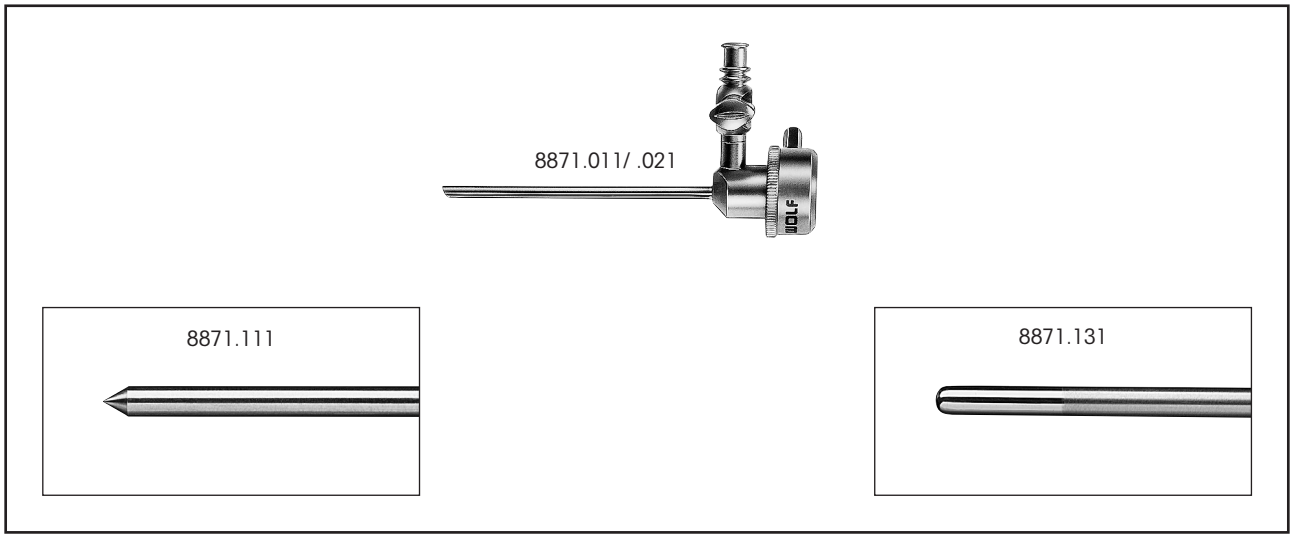

Trocar sleeve, Ø 3.0 mm,
capacity 2.5 mm, with self-sealing mechanism and 1 fixed irrigation tap *8871.011*
High-flow trocar sleeve, Ø 3.5 mm
with swivel tap and distal irrigation openings, 56 mm working length.....*8871.021*
Trocar, *conical tip* *8871.111*
Obturator, *blunt*.....*8871.131*

Auxiliary instruments 2 mm see page B 410.701a/.706a

Trokarhülse, Ø 3,0 mm,
Durchlaß 2,5 mm, mit selbstschließendem Verschluß und 1 festen Spülhahn, 60 mm Nutzlänge 8871.011
Highflow-Trokarhülse, Ø 3,5 mm
mit drehbarem Hahn und distalen Spül-öffnungen, 56 mm Nutzlänge.....8871.021
Trokar, kegelig-spitz.....8871.111
Obturator, stumpf 8871.131

Hilfsinstrumente 2 mm siehe Blatt B 410.701a/.706a

Auxiliary Instruments

for Arthroscope by Feldkamp

Hilfsinstrumente

zum Arthroskop nach Feldkamp

	Schaft Ø *Sheath Ø*	NL *WL*	gerade *straight*
 Miniatur-Stanze **Miniature punch**	2.0 mm	60 mm	**8486.601**
	2.2 mm	75 mm	**8486.602**
	2.0 mm	130 mm	**8486.02**
 Miniatur-Zange mit Doppellöffelmaul **Miniature double-spoon forceps**	2.0 mm	60 mm	**8486.611**
	2.2 mm	75 mm	**8486.612**
	2.0 mm	110 mm	**8486.06**
 Miniatur-Greifzange **Miniature grasping forceps**	2.0 mm	60 mm	**8486.621**
	2.2 mm	75 mm	**8486.622**
	2.0 mm	110 mm	**8486.08**

Arthroscope by Wruhs with Telescope 2.7 mm

Arthroskop nach Wruhs mit Optik 2,7 mm

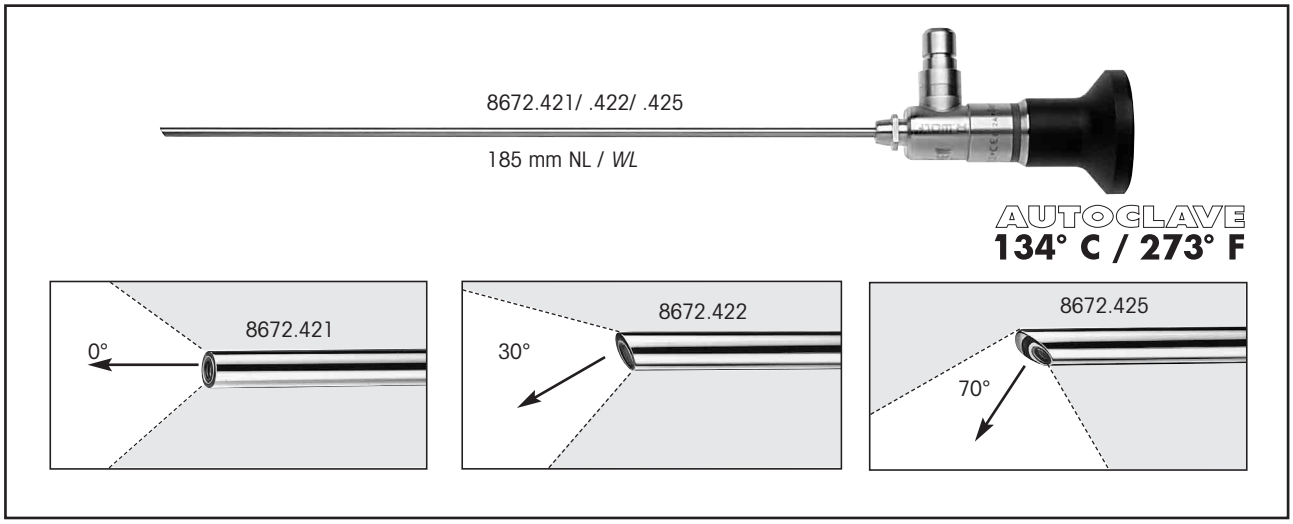

PANOVIEW telescope, Ø 2.7 mm,
0° 8672.421
30° 8672.422
70° 8672.425

PANOVIEW-Optik, Ø 2,7 mm,
0° 8672.421
30° 8672.422
70° 8672.425

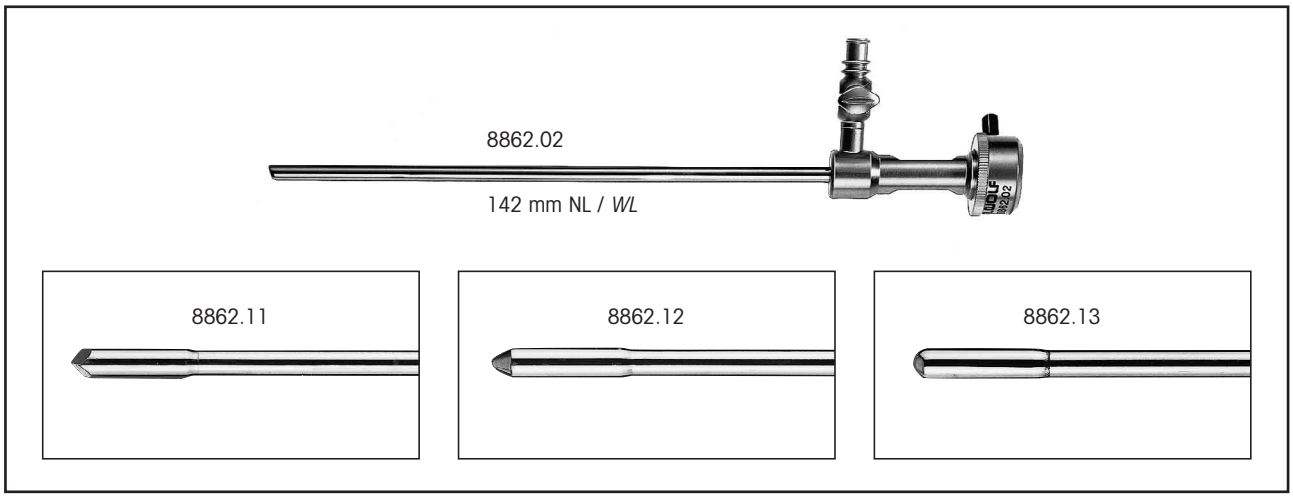

Trocar sleeve, Ø 4 mm,
with self-sealing mechanism
and 1 fixed tap 8862.02

also:
Trocar *with short pyramidal tip 8862.11*
Obtuator, *blunt conical 8862.12*
or
Obturator, *blunt.....8862.13*

Trokarhülse, Ø 4 mm,
mit selbstschließendem Verschluß
und 1 festen Hahn 8862.02

hierzu:
Trokar mit kurzer, dreiflächiger Spitze.....8862.11
Obturator, kegelig-stumpf.....8862.12
oder
Obturator, stumpf 8862.13

Standard Arthroscope with Telescope 4 mm

for large joints

Standard-Arthroskop mit Optik 4 mm

für große Gelenke

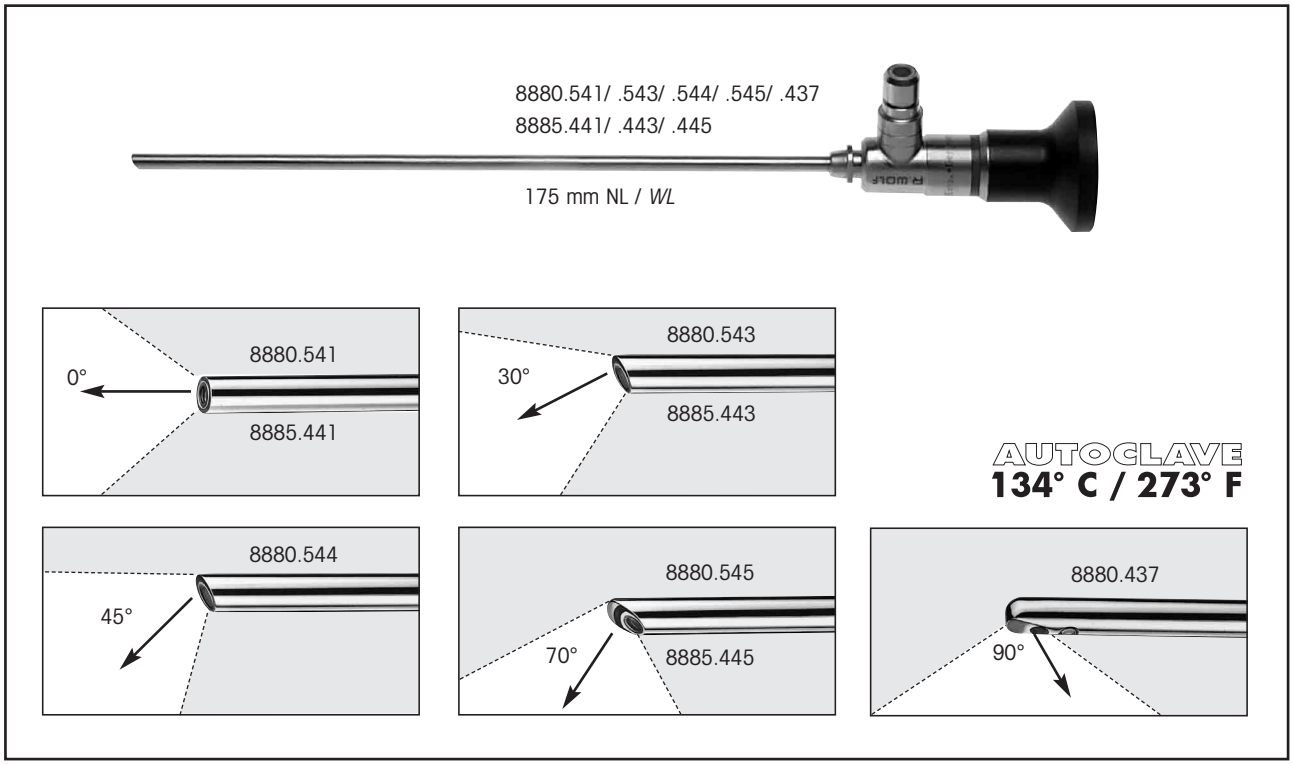

PANOVIEW telescope, Ø 4 mm,

0° 8880.541
30° 8880.543
45° 8880.544
70° 8880.545
90° 8880.437

or

PANOVIEW 3 wide angle telescope, Ø 4 mm,

0° 8885.441
30° 8885.443
70° 8885.445

PANOVIEW-Optik, Ø 4 mm,

0° 8880.541
30° 8880.543
45° 8880.544
70° 8880.545
90° 8880.437

oder

PANOVIEW 3-Weitwinkel-Optik, Ø 4 mm,

0° 8885.441
30° 8885.443
70° 8885.445

Standard Arthroscope with Telescope 4 mm

for large joints

Standard-Arthroskop mit Optik 4 mm

für große Gelenke

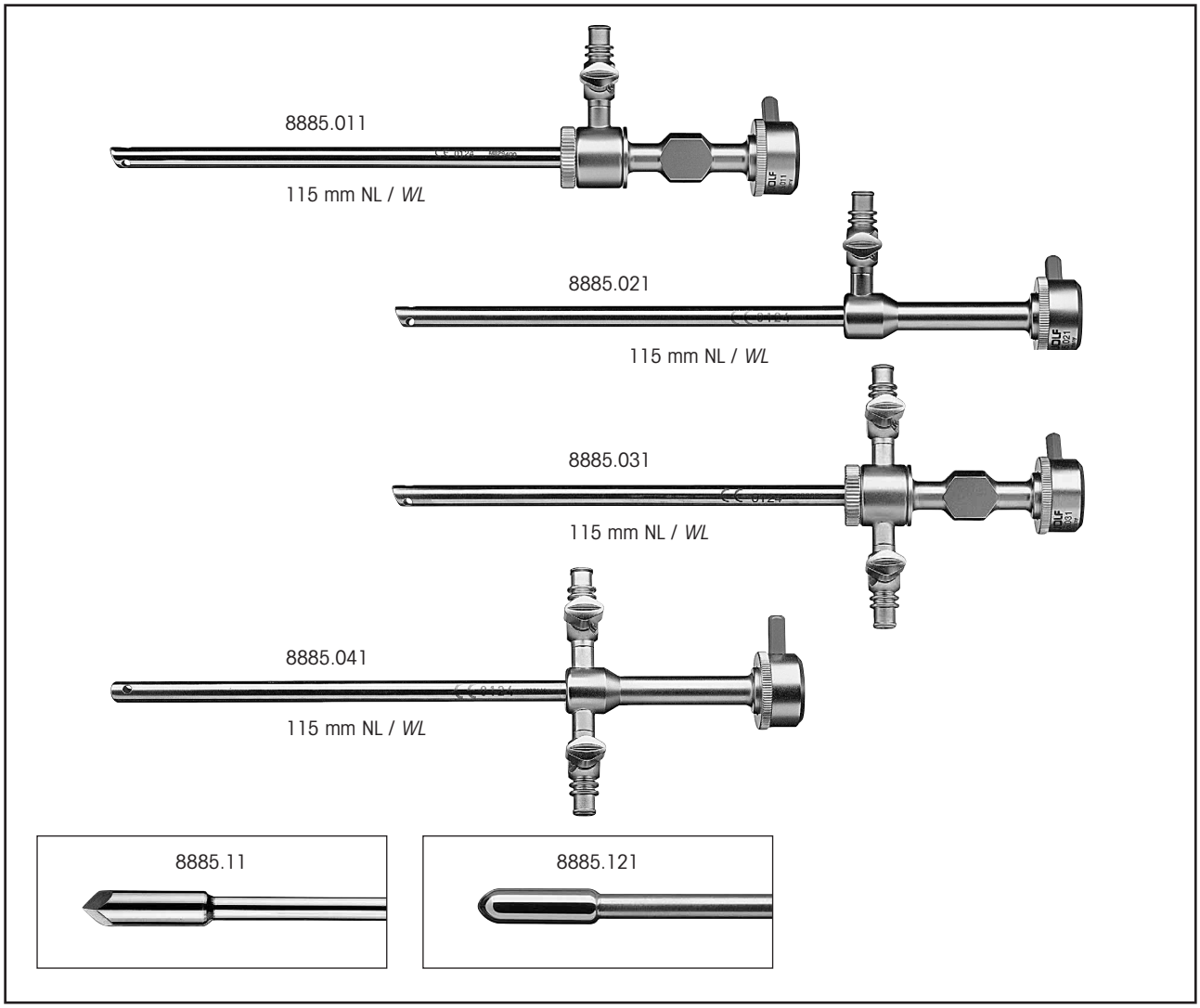

Trocar sleeve, Ø 5.6 mm, *with self-sealing mechanism*
and **1 rotatable tap** *8885.011*
or
1 fixed tap *8885.021*
or
2 rotatable taps *8885.031*
oder
2 fixed taps *8885.041*
also:
Trocar *with short pyramidal tip* *8885.11*
Obturator, *blunt* *8885.121*

PANOVIEW telescopes see page B 410.207a

Trokarhülse, Ø 5,6 mm, mit selbstschließendem Verschluß
und **1 drehbaren Hahn** 8885.011
oder
1 festen Hahn 8885.021
oder
2 drehbaren Hähnen 8885.031
oder
2 festen Hähnen 8885.041
hierzu:
Trokar mit kurzer, dreiflächiger Spitze 8885.11
Obturator, stumpf 8885.121

PANOVIEW-Optiken siehe Blatt B 410.207a

High-Flow Arthroscope with Telescope 4 mm

for large joints

High-Flow-Arthroskop mit Optik 4 mm

für große Gelenke

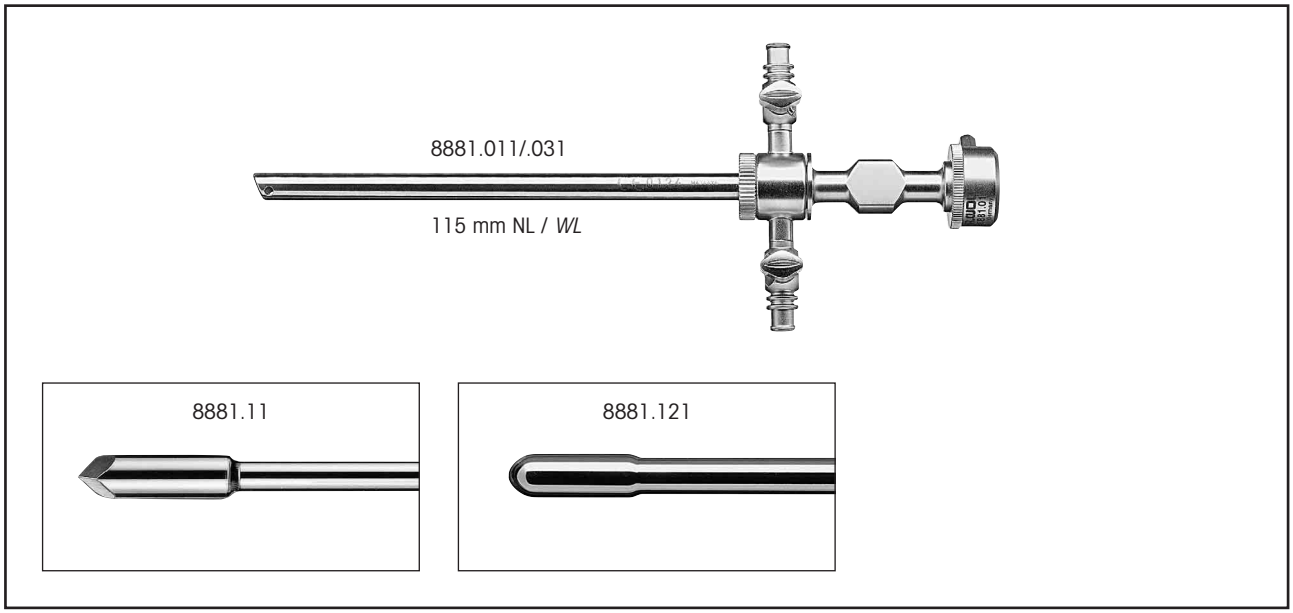

High-flow trocar sleeve, Ø 6.3 mm
with self-sealing mechanism
and 2 rotatable taps *8881.031*

for especially high flow rates:
S high-flow trocar sleeve, Ø 6.6 mm
with self-sealing mechanism
and 2 rotatable taps *8881.011*

also:
Trocar *with short pyramidal tip* *8881.11*
Obturator, *blunt*.....*8881.121*

PANOVIEW telescopes see page B 410.207a

High-Flow-Trokarhülse, Ø 6,3 mm
mit selbstschließendem Verschluß
und 2 drehbaren Hähnen 8881.031

für besonders hohe Durchflußraten:
S-High-Flow-Trokarhülse, Ø 6,6 mm
mit selbstschließendem Verschluß
und 2 drehbaren Hähnen 8881.011

hierzu:
Trokar mit kurzer, dreiflächiger Spitze.....8881.11
Obturator, stumpf 8881.121

PANOVIEW-Optiken siehe Blatt B 410.207a

Direct Couple Endoscope

Direct Couple Endoscope

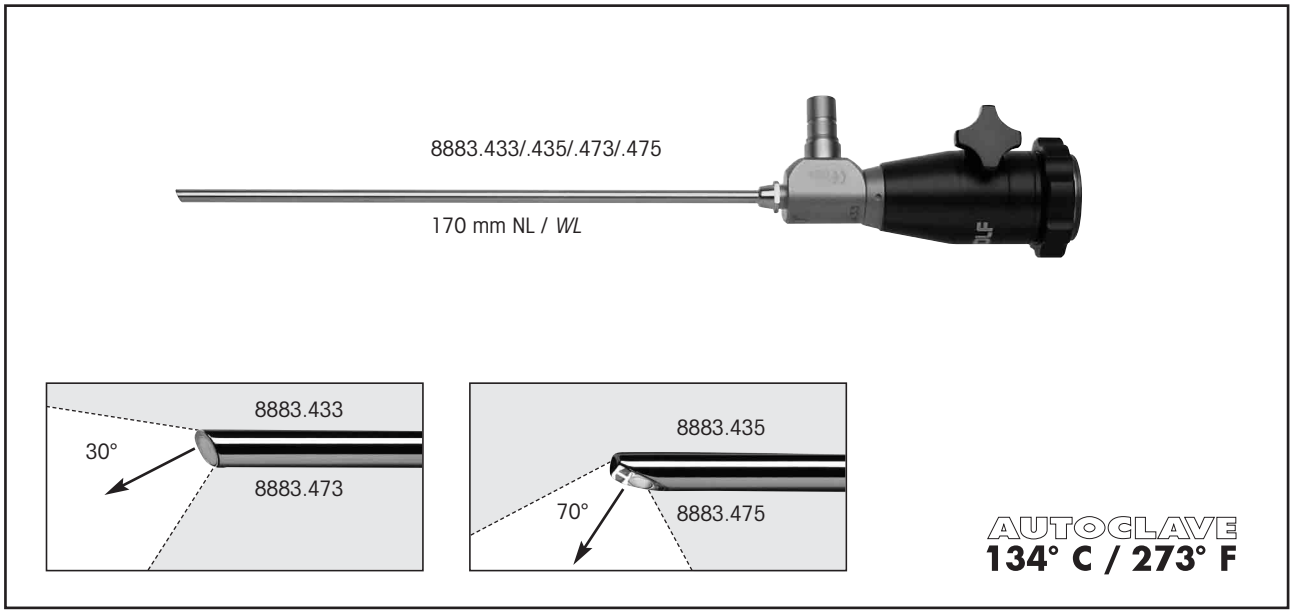

Direct Couple Endoscopes, f = 35 mm,
for use with 1/2" CCD camera,
Ø 4 mm,
30° 8883.433
70° 8883.435

Direct Couple Endoscopes, f = 18 mm,
for use with 1/4" CCD camera,
Ø 4 mm,
30° 8883.473
70° 8883.475

Direct Couple Endoscope, f = 35 mm,
zur Verwendung mit 1/2" CCD Kamera,
Ø 4 mm,
30° 8883.433
70° 8883.435

Direct Couple Endoscope, f = 18 mm,
zur Verwendung mit 1/4" CCD-Kamera,
Ø 4 mm,
30° 8883.473
70° 8883.475

Note:
Suitable Cameras
1 CCD ENDOCAM 5512 see page A 105.02a-02d and
3 CCD ENDOCAM 5516 see page A 105.06a-06d.

Hinweis:
Passende Kameras
1 CCD ENDOCAM 5512 siehe Blatt A 105.02a-02d und
3 CCD ENDOCAM 5516 siehe Blatt A 105.06a-06d.

Arthroscope

by Chiron

Arthroskop

nach Chiron

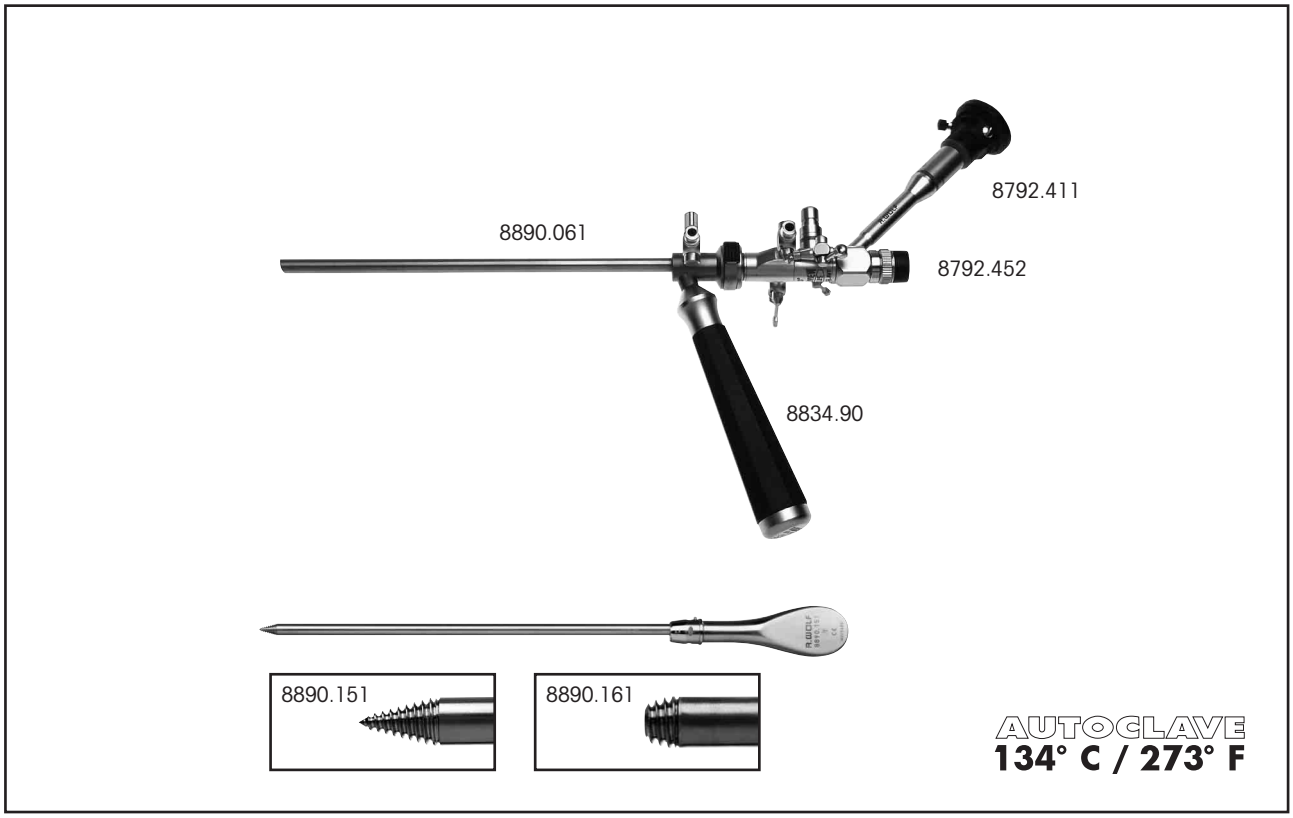

Arthroscope by Chiron
consisting of:

PANOVIEW PLUS-Arthroscope, *Ø 5.8 x 5.1 mm,*
angle of view 20°, with working channel 2.7 mm
and 2 suction-irrigation channels
WL 205 mm.....8792.411
also:
Sealing cap adaptor (incl. 10 rubber caps) 8792.452

High flow sheath
outer diameter 7.1 mm,
capacity 6.1 mm,
WL 186.5 mm 8890.061

Handle.....*8834.90*

Screw trocar
Ø 6 mm, WL 214 mm 8890.151

Cannulated screw trocar
Ø 6 mm, capacity 2.5 mm, WL 209.5 mm.....8890.161
also:
Alignment Wire, Ø 2.5 mm, TL 430 mm
with spiral thread and
special coating to increase life 89960.1125

Arthroskop nach Chiron
bestehend aus:

PANOVIEW PLUS-Arthroskop, Ø 5,8 x 5,1 mm,
Blickrichtung 20°, mit Arbeitskanal 2,7 mm
und 2 Saug-Spülkanälen
NL 205 mm 8792.411
hierzu:
Dichtkappen-Aufsatz (inkl. 10 Gummikappen) 8792.452

Highflow-Schaft
Außen-Durchmesser 7,1 mm,
Durchlaß 6,1 mm,
NL 186,5 mm 8890.061

Handgriff 8834.90

Schraub-Trokar
Ø 6 mm, NL 214 mm 8890.151

Kanülierter Schraub-Trokar
Ø 6 mm, Durchlass 2,5 mm, NL 209,5 mm 8890.161
hierzu:
Zielbohrdraht, Ø 2,5 mm, GL 430 mm
mit Spiralschliff und Spezialbeschichtung
zur Erhöhung der Lebensdauer 89960.1125

Hand Instruments

for Arthroscope by Chiron

Handinstrumente

für Arthroskop nach Chiron

	Ø	NL *WL*	Typen *Types*
 Anulotom **Annulotome**	2.5 mm	350 mm	**8792.581**
 Dissektor, nach Penfield **Dissector,** *by Penfield*			**8792.591**
 Raspel, retro **Rasp,** *retrograde*			**8792.541**
 Trokar **Trocar**			**8792.551**
 Löffel **Spoon**			**8792.562**
 Tasthaken **Hook probe**	2.0 mm		**8793.597**

Forceps

with overload protection
for Arthroscope by Chiron

Zangen

mit Überlastschutz
für Arthroskop nach Chiron

	Ø	NL *WL*	Typen *Types*
 Mikro-Rongeur, starr, mit Überlastschutz **Micro rongeur,** *rigid,* *with overload protection*	2.5 mm	350 mm	**8792.632**
 Faßzange **Grasping forceps**	2.0 mm		**8793.621**
 Rongeur, doppelbeweglich, mit Überlastschutz **Rongeur,** *double action,* *with overload protection*	2.5 mm		**8792.636**

 Flexible Probe-Exzisionszange **Flexible biopsy forceps**	2.2 mm	365 mm	**829.07**

Arthroscopy Cannula System

by S. N. Schreiber

Arthroskopie-Kanülen-System

nach S. N. Schreiber

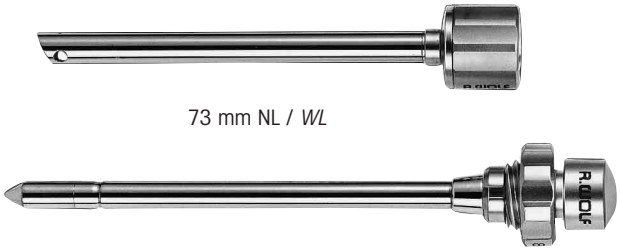

73 mm NL / *WL*

Universal-Trokarhülse **Universal trocar sleeve**	Durchlaß *Capacity*	**Trocar** **Trocar**	**Obturator** **Obturator**
8863.01	4.6 mm	**8863.11**	**8863.13**
8864.01	5.6 mm	**8864.11**	**8864.13**
Adaptors *to fit the trocar sleeves 8863.01/8864.01:*		**Adapter** zum Ansetzen an die Trokarhülsen 8863.01/8864.01:	
Optik-Zwischenstück für 4-mm-Optiken **Telescope adaptor** *for 4 mm telescopes*		**8864.70**	
Anschlußstück für motorgetriebene Messer und Anschlußkegel **Adaptor** *for power cutting instruments with connecting cone*		**8864.72**	
Anschlußstück für Motor-Instrumente und Luerlock-Anschluß **Adaptor** *for power instruments with Luer lock*		**8864.74**	
Anschlußstück für gerade Zangen bis 4,5 mm Durchmesser **Adaptor** *for straight forceps up to 4.5 mm diameter*		**8864.75**	
Anschlußstück für Zu- oder Ablaufschlauch **Adaptor** *for inlet or outlet tube*		**8864.79**	

Drainage Cannulas
2.3 mm

for arthroscopy

Drainage-Kanülen
2,3 mm

zur Arthroskopie

	Durchlaß *Capacity*	Ø	NL *WL*	Typen *Types*
 Drainage Kanüle mit 1 Durchgangshahn **Drainage cannula** *with 1 tap*	2.3 mm	3.2 mm	80 mm	**8302.09**
 Trokar mit schrägem Anschliff **Trocar** *with oblique tip*		2.3 mm	103 mm	**8302.101**
 Obturator				**8302.11**

Silicone tube, *2 m long,*
with Luer connector 886.00 .....*8302.90*

Silicon-Schlauch, 2 m lang,
mit Luerteil 886.00 .....8302.90

Drainage Cannulas
3.7 mm

for arthroscopy

Drainage-Kanülen
3,7 mm

zur Arthroskopie

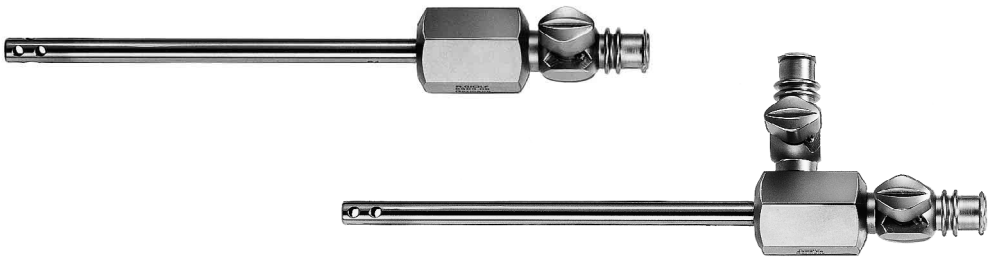

	Durchlaß *Capacity*	Ø	NL *WL*	Typen *Types*
 Drainage Kanüle mit 1 Durchgangshahn **Drainage cannula** *with 1 tap*	3.7 mm	4.4 mm	73 mm	**8303.09***
 Drainage-Kanüle mit 1 Durchgangshahn und 1 seitlichen Anschluß **Drainage cannula** *with 1 straight tap and 1 laterally mounted tap*				**8303.50***
 Trokar mit dreikantiger Spitze **Trocar** *with pyramidal tip*		3.7 mm	112 mm	**8303.10**
 Obturator				**8303.11**

* *In conjunction with power cutting instruments and burrs mainly used as inlet cannulas*

Silicone tube, *2 m long,*
with Luer connector 886.01 .....*8303.90*

* Diese Drainage-Kanülen werden bei Verwendung der Rotationsmesser und -Fräser meist als Zulaufkanüle verwendet.

Silicon-Schlauch, 2 m lang,
mit Luerteil 886.01 .....8303.90

Guide and Marking Rod

for arthroscopy

Einführungs- und Wechselstab

zur Arthroskopie

Only for re-establishing access or for marking a further incision:

Nur zum Einführen bei verlorenem Zugangsweg oder zur Markierung eines weiteren Einstiches:

	Ø	GL *TL*	Typen *Types*
 Einführungs- und Wechselstab **Guide and marking rod**	4.0 mm	325 mm	**8863.75**

Hook Probes

for arthroscopy

Hakensonden

zur Arthroskopie

For palpation in the articular cavity, for re-establishing access or for marking a further incision:

Zur Palpation im Gelenkraum, zum Einführen bei verlorenem Zugangsweg oder zur Markierung eines weiteren Einstiches:

	Ø	NL *WL*	Typen *Types*
 Hakensonde, passend in Trokarhülse 8863.01 **Hook probe,** *to fit in trocar sleeve 8863.01*	4.4 mm	228 mm	**8863.80**
 Hakensonde, passend in Trokarhülse 8864.01 **Hook probe,** *to fit in trocar sleeve 8864.01*	5.5 mm		**8864.80**

Hook Probes

for diagnostic meniscus mobilisation

Hakensonden

zur diagnostischen Meniskusmobilisation

	H	NL *WL*	Typen *Types*
Hakensonde, graduiert **Hook probe,** *graduated*	7.0 mm	115 mm	**8399.901**
Hakensonde, graduiert **Hook probe,** *graduated*	4.5 mm		**8399.95**

ARTHROline Punches ARTHROline Stanzen

	Maulteilhöhe *Height of jaws*	gerade *straight*	links gebogen *curved left*	rechts gebogen *curved right*	Schaft aufgebogen *shaft curved upwards*	Maul aufgebogen *jaws curved upwards*	Typen *Types*
ARTHROline Stanze, standard **ARTHROline punch,** *standard* Schnittbild: *Sectional view:*	2.1 mm	●					**89140.0005**
ARTHROline Stanze, standard **ARTHROline punch,** *standard* Schnittbild: *Sectional view:*	2.1 mm					●	**89140.0002**
ARTHROline Stanze, standard **ARTHROline punch,** *standard* Schnittbild: *Sectional view:*	2.1 mm				●		**89140.0022**
ARTHROline Stanze, standard **ARTHROline punch,** *standard* Schnittbild: *Sectional view:*	2.1 mm		●			●	**89140.0001**
ARTHROline Stanze, standard **ARTHROline punch,** *standard* Schnittbild: *Sectional view:*	2.1 mm			●		●	**89140.0203**

ARTHROline Stanze, flaches Maulteil **ARTHROline punch,** *flat jaws* Schnittbild: *Sectional view:*	1.6 mm	●					**89140.0105**
ARTHROline Stanze, flaches Maulteil **ARTHROline punch,** *flat jaws* Schnittbild: *Sectional view:*	1.6 mm					●	**89140.0102**
ARTHROline Stanze, flaches Maulteil **ARTHROline punch,** *flat jaws* Schnittbild: *Sectional view:*	1.6 mm				●		**89140.0122**
ARTHROline Stanze, flaches Maulteil **ARTHROline punch,** *flat jaws* Schnittbild: *Sectional view:*	1.6 mm		●			●	**89140.0101**
ARTHROline Stanze, flaches Maulteil **ARTHROline punch,** *flat jaws* Schnittbild: *Sectional view:*	1.6 mm			●		●	**89140.0103**

ARTHROline Punches ARTHROline Stanzen

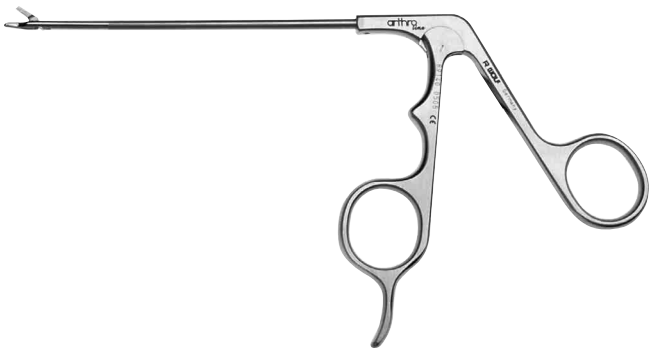

	Maulteilhöhe *Height of jaws*	gerade *straight*	mit Schaufel *with scoop*	retrograd schneidend *retrograde cutting action*	Maul aufgebogen *jaws curved upwards*	Typen *Types*
ARTHROline Hakenstanze **ARTHROline hooked punch** Schnittbild: *Sectional view:*	1.6 mm	●				**89140.0205**
ARTHROline Hakenstanze **ARTHROline hooked punch** Schnittbild: *Sectional view:*	1.6 mm				●	**89140.0202**
ARTHROline Korbstanze oval **ARTHROline basket punch oval** Schnittbild: *Sectional view:*	2.1 mm	●				**89140.0305**
ARTHROline Korbstanze oval **ARTHROline basket punch oval** Schnittbild: *Sectional view:*	2.1 mm				●	**89140.0302**
ARTHROline Hakenstanze **ARTHROline hooked punch** Schnittbild: *Sectional view:*	2.1 mm	●	●			**89140.0405**
ARTHROline Hakenstanze **ARTHROline hooked punch** Schnittbild: *Sectional view:*	2.1 mm		●		●	**89140.0402**
ARTHROline Scherenstanze **ARTHROline scissors punch** Schnittbild: *Sectional view:*	2.1 mm	●				**89140.0505**
ARTHROline Scherenstanze **ARTHROline scissors punch** Schnittbild: *Sectional view:*	2.1 mm				●	**89140.0502**
ARTHROline Stanze, links schneidend **ARTHROline punch,** *cutting left* Schnittbild: *Sectional view:*	2.3 mm	●		links *left*		**89140.0605**
ARTHROline Stanze, rechts schneidend **ARTHROline punch,** *cutting right* Schnittbild: *Sectional view:* 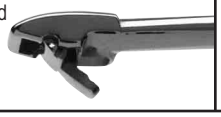	2.3 mm	●		rechts *right*		**89140.0602**

ARTHROline Suction Punch ARTHROline Saugstanze

	Ø	Typen *Types*
Saugstanze **Suction punch**	2.7 mm	**89140.0027**
Saugstanze **Suction punch**	4.5 mm	**89140.0045**

Punches

with scissors handle
for operative arthroscopy

Stanzen

mit Scherengriff
zur operativen Arthroskopie

	Schaft Ø *Sheath Ø*	NL *WL*	gerade *straight*	links gebogen *curved left*	rechts gebogen *curved right*	Schaft 15° aufwärts gebogen *Sheath curved 15° upwards*	Maulteil 15° aufwärts gebogen *Jaw section angled 15° upwards*
Hakenstanze mit Schaufel **Hooked punch with scoop** Schnittbild: *Sectional view:*	2.7 mm	130 mm	**8487.01**	**8487.011**	**8487.012**	**8487.013**	
	3.4 mm		**8488.951**	**8488.952**	**8488.953**	**8488.954**	
	4.5 mm						**8489.201**
Hakenstanze **Hooked punch** Schnittbild: *Sectional view:*	2.0 mm	60 mm	**8486.601**				
		130 mm	**8486.02**				
	2.2 mm	75 mm	**8486.602**				
	3.4 mm	130 mm	**8488.02**				**8488.025**
Hakenstanze, bewegliches Teil gezahnt **Hooked punch,** *moveable jaw section toothed* Schnittbild: *Sectional view:*	2.7 mm	130 mm	**8487.061**				
Hakenstanze, bewegliches Teil gezahnt **Hooked punch,** *moveable jaw section toothed* Schnittbild: *Sectional view:*							**8487.063**

Punches

with scissors handle
for operative arthroscopy

Stanzen

mit Scherengriff
zur operativen Arthroskopie

	Schaft Ø *Sheath Ø*	NL *WL*	gerade *straight*	links gebogen *curved left*	rechts gebogen *curved right*	Schaft 15° aufwärts gebogen *Sheath curved 15° upwards*	Maulteil 15° aufwärts gebogen *Jaw section curved 15° upwards*
Stanze, bewegliches Teil gezahnt, Breitform 4,5 mm **Punch,** *moveable jaw section toothed, broad design 4.5 mm* Schnittbild: *Sectional view:*	3.4 mm	130 mm	**8488.121**				**8488.063**
Stanze mit Schaufel; bewegliches Teil gezahnt, Breitform 4,5 mm **Punch with scoop, moveable section toothed,** *broad design 4.5 mm* Schnittbild: *Sectional view:*	4.5 mm						**8489.063**

	Schaft Ø *Sheath Ø*	NL *WL*	Typen *Types*
Hakenstanze mit Überlastschutz und Spülhahn **Hooked punch** *with overload protection and irrigation tap*	2.7 mm	110 mm	**8486.604**

Punches

with angled jaws and scissors handle for operative arthroscopy

Stanzen

mit abgewinkeltem Maulteil und Scherengriff zur operativen Arthroskopie

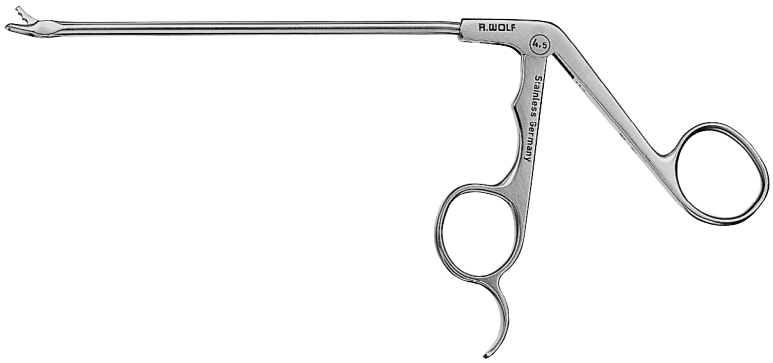

		Schaft Ø *Sheath Ø*	NL *WL*	Typen *Types*
Stanze, front- und seitlich schneidend **Punch,** *cutting to the front and side* Schnittbild: *Sectional view:*	90° links / *left*	3.4 mm	130 mm	**8404.017**
	90° rechts / *right*			**8404.018**
Stanze mit Schaufel, besonders geeignet zum seitlichen Schneiden und Glätten **Punch with scoop,** *particularly suitable for lateral cutting and trimming* Schnittbild: *Sectional view:*	45° links / *left*			**8404.71**
	45° rechts / *right*			**8404.81**

Punches

with interchangeable forceps attachments for operative arthroscopy

Stanzen

mit auswechselbaren Zangenaufsätzen zur operativen Arthroskopie

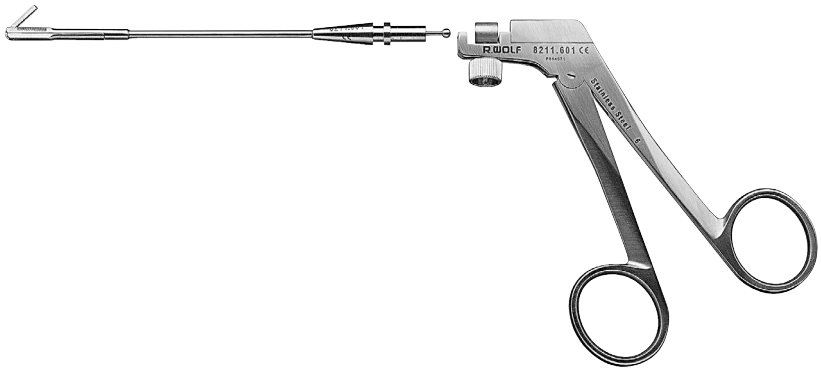

hierzu: *also:*	Zangen-aufsatz *Forceps-attachment*	Schaft Ø *Sheath Ø*	NL *WL*	Handgriff *Handle*	Komplett-Instrument *Complete instrument*
Stanze, retrograd schneidend, drehbar **Punch,** *retrograde cutting action, rotatable* Schnittbild: *Sectional view:*	mini **8211.661**	3.4 mm	92 mm	**8211.601**	**8211.651**
Stanze, retrograd schneidend, drehbar **Punch,** *retrograde cutting action, rotatable* Schnittbild: *Sectional view:*	groß *large* **8211.621**	5.0 mm		**8211.601**	**8211.611**

Punches / Forceps

with aspiration channel
for operative arthroscopy

Stanzen / Zange

mit Aspirationskanal
zur operativen Arthroskopie

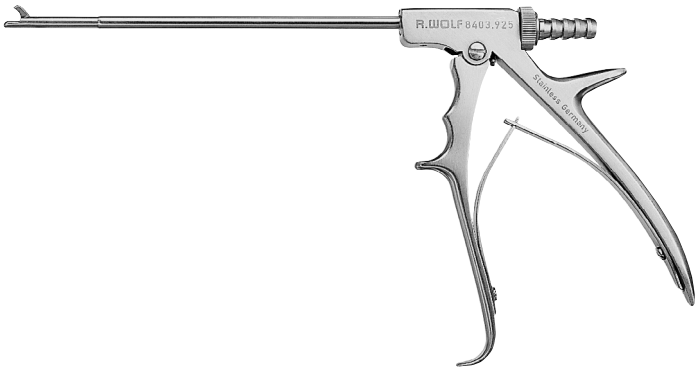

	Schaft Ø *Sheath Ø*	NL *WL*	gerade *straight*	15° aufwärts gebogen *Curved 15° upwards*	30° rechts gebogen *Curved 30° right*	30° links gebogen *Curved 30° left*
Saugstanze **Suction punch** Schnittbild: *Sectional view:*	4.5 mm	130 mm	**8403.925**			
Saugstanze **Suction punch** Schnittbild: *Sectional view:*				**8403.221**		
Saugstanze **Suction punch** Schnittbild: *Sectional view:* 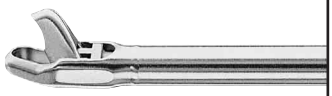					**8403.222**	
Saugstanze **Suction punch** Schnittbild: *Sectional view:*						**8403.223**
Saug-Greifzange **Suction grasping forceps**			**8403.851**			

Scissors

with scissors handle
for operative arthroscopy

Scheren

mit Scherengriff
zur operativen Arthroskopie

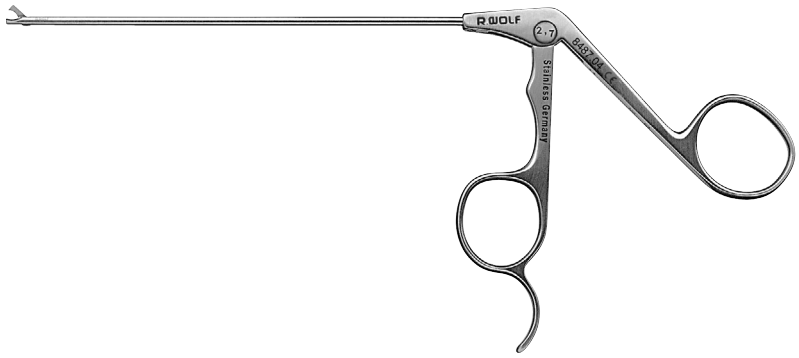

mit geradem Maulteil **with straight blades**	Schaft Ø *Sheath Ø*	NL *WL*	gerade *straight*	links gebogen *curved left*	rechts gebogen *curved right*	Schaft 15° aufwärts gebogen *Sheath curved 15° upwards*
Hakenschere, universell verwendbar, in weichen und harten Strukturen **Hooked scissors,** *for universal application in soft and hard structures*	2.7 mm	130 mm	**8487.04**			
	3.4 mm		**8488.04**	**8488.041**	**8488.042**	
	4.5 mm		**8489.04**			
Schere, gerade, für feine Strukturen **Scissors, straight,** *for fine structures*	2.7 mm		**8211.071**			
Mikro-Schere, für präzises Schneiden in weichen Strukturen **Micro scissors** *for precise cutting in soft structures* Schnittbild: *Sectional view:*	3.4 mm		**8488.051**	**8488.052**	**8488.053**	

mit abgewinkeltem Maulteil **with angled blades**		Schaft Ø *Sheath Ø*	NL *WL*	Typen *Types*
Hakenschere, für schwer zugängliche Bereich **Hooked scissors,** *for hardly inaccessible areas*	45° links *left*	3.4 mm	130 mm	**8404.52**
	45° rechts *right*			**8404.62**

Forceps

with overload protection

Zangen

mit Überlastschutz

	Schaft Ø *Sheath Ø*	NL *WL*	Typen *Types*
Miniatur-Zange mit Doppellöffelmaul, drehbar mit Sperre, Überlastschutz und Spülhahn **Miniature double-spoon forceps,** *rotatable, with locking mechanism, overload protection and irrigation tap*	2.7 mm	134 mm	**8486.651**
Miniatur-Greifzange, drehbar mit Sperre, Überlastschutz und Spülhahn **Miniature grasping forceps,** *rotatable, with locking mechanism, overload protection and irrigation tap*	2.0 mm	110 mm	**8486.081**

	Schaft Ø *Sheath Ø*	NL *WL*	Typen *Types*
Miniatur-Zange mit Doppellöffelmaul mit Überlastschutz und Spülhahn **Miniature double-spoon forceps,** *with overload protection and irrigation tap*	2.7 mm	110 mm	**8486.614**
Miniatur-Greifzange mit Überlastschutz und Spülhahn **Miniature grasping forceps,** *with overload protection and irrigation tap*	2.7 mm	110 mm	**8486.624**

Forceps

with scissors handle
for operative arthroscopy

Zangen

mit Scherengriff
zur operativen Arthroskopie

	Schaft Ø *Sheath Ø*	NL *WL*	Typen *Types*
	2.0 mm	60 mm	**8486.611**
		110 mm	**8486.06**
Miniatur-Zange, mit Doppellöffelmaul **Miniature double-spoon forceps**	2.2 mm	75 mm	**8486.612**
	2.0 mm	60 mm	**8486.621**
		110 mm	**8486.08**
Miniatur-Greifzange **Miniature grasping forceps**	2.2 mm	75 mm	**8486.622**

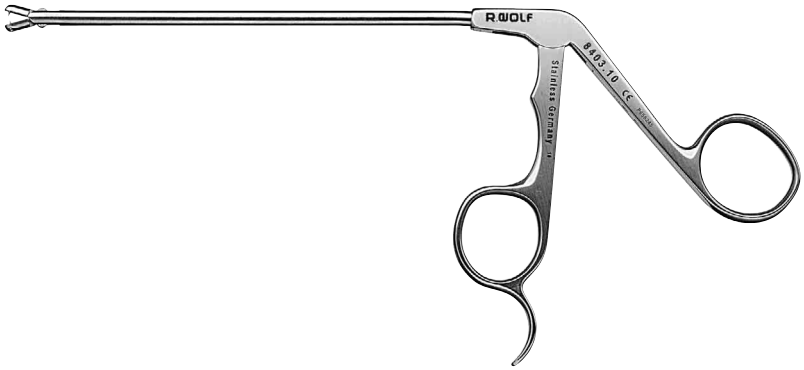

	Schaft Ø *Sheath Ø*	NL *WL*	Typen *Types*
Probe-Exzisions- und Retraktionszange mit Dorn, doppelbewegliches Maulteil **Biopsy and retraction forceps with spike,** *both jaws opening* 	4.5 mm	130 mm	**8403.10**

Forceps

for operative arthroscopy

Zangen

zur operativen Arthroskopie

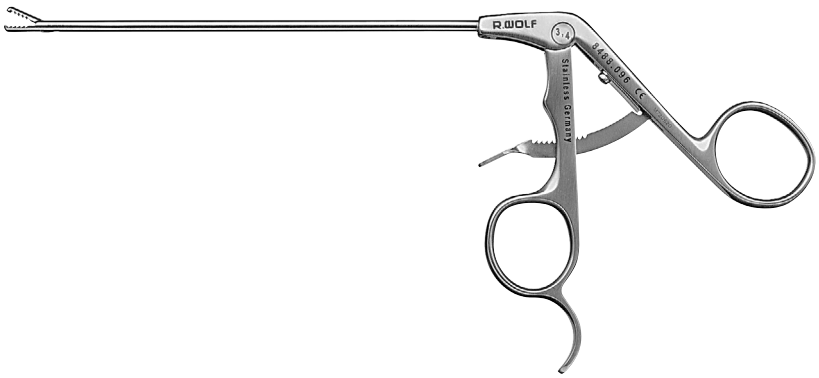

	Schaft Ø *Sheath Ø*	NL *WL*	Typen *Types*
 Greifzange, Zangengriff mit Sperre, Spitze zusätzlich mit feiner Verzahnung **Grasping forceps, forceps handle with locking mechanism,** *tip with additional fine teeth*	3.4 mm	130 mm	**8488.096**
	4.5 mm		**8489.096**

	Schaft Ø *Sheath Ø*	NL *WL*	Type *Type*
 Probe-Exzisionszange **für Patella-PE** **Patella biopsy forceps**	5 / 3 mm	100 mm	**8211.131**

Meniscus Grasping Forceps Meniskusfaßzange

	Ø	NL *WL*	Typen *Types*
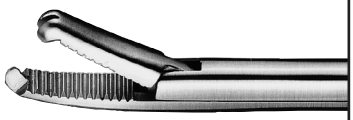 **Meniskusfaßzange** **Meniscus grasping forceps**	4 / 7 mm	105 mm	**8403.00**
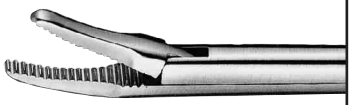 **Meniskusfaßzange nach O`Connor** **Meniscus grasping forceps by O`Connor**			**8403.001**

RIWO CLEAN Rack

for arthro forceps

RIWO-CLEAN-Rack

für Arthro-Zangen

- **Passing instruments in the operating room**
  - *simple and safe passing of instruments is ensured*
- **Transport**
  - *securely held forceps are protected against damage*
  - *suitable for WOLF forceps 8487 / 8488 / 8489 / 8404 / 8403 / 8486*
- **Cleaning**
  - *optimum cleaning with the instruments supported only at a few points*
  - *"rinsing shadows" avoided thanks to the diagonal arrangement of the instruments*
  - *handles and jaws of the forceps held open for efficient rinsing of the joint*
- **Sterilization**
  - *sterilizable materials guarantee long service life*
  - *steam-sterilizable at 134° C*
  - *available in sterilization container with cover*
- **Storage**
  - *instruments can be stored for up to six months*

RIWO CLEAN rack,
basket for holding up to 15 forceps 38 060.501
Dimensions (W x H x D): 395 x 105 x 195 mm

RIWO CLEAN RACK unit
consisting of:
Container (38202.409) with cover (38202.494)
including basket (38060.501) 38 060.001

- **Zureichung im OP**
  - einfaches und sicheres Zureichen gewährleistet
- **Transport**
  - sicher gehaltene, fixierte Zangen sind vor Beschädigung geschützt
  - passend für WOLF-Arthro-Zangen der Typen 8487 / 8488 / 8489 / 8404 / 8403 / 8486
- **Reinigung**
  - optimale Reinigung durch Punktauflage
  - durch schräge Anordnung der Arthro-Zangen werden Spülschatten vermieden
  - die Griff- und Maulteile der Arthro-Zangen werden offen gehalten - Gelenkspülung
- **Sterilisation**
  - sterilisierbare Werkstoffe garantieren lange Lebensdauer
  - dampfsterilisierbar bei 134° C
  - lieferbar in Sterilisationsbehälter mit Deckel
- **Lagerung**
  - bis max. 6 Monate möglich

RIWO-CLEAN-Rack,
Korb zur Aufnahme von maximal 15 Zangen 38 060.501
Abmessungen (B x H x T): 395 x 105 x 195 mm

RIWO-CLEAN-Rack-Unit
bestehend aus:
Behälter (38202.409) mit Deckel (38202.494)
inklusive Korb (38060.501).....38 060.001

Knifes

for operative arthroscopy

Messer

zur operativen Arthroskopie

	NL *WL*	Typen *Types*
Skalpell, gerade **Scalpel,** *straight*	125 mm	**8436.101**
Rosettenmesser **Rosette knife**		**8436.151**
Hakenmesser **Hooked knife**		**8436.201**
Bananenmesser **Banana knife**		**8436.251**
Arthromesser, gerade **Arthro-knife,** *straight*		**8436.301**

Instrument Set

for small joints

Instrumentarium

für kleine Gelenke

	NL *WL*	Type *Type*
Handfräser mit Griff **Burr** *with handle*	100 mm	**8871.301**

	NL *WL*	Typen *Types*
Löffel mit Griff **Spoon** *with handle*	100 mm	**8871.562**
Kürette mit Griff **Curette** *with handle*		**8871.571**
Messer mit Griff **Knife** *with handle*		**8871.586**
Elevator mit Griff **Elevator** *with handle*		**8871.596**
Haken, Ø 2,5 mm mit Griff **Hook,** *Ø 2.5 mm* *with handle*		**8871.721**

Arthro-rasps / Spoon

for operative arthroscopy

Knorpelfeilen / Löffel

zur operativen Arthroskopie

	NL *WL*	Typen *Types*
 Knorpelfeile, grob, gerade **Arthro-rasp,** *rough, straight*	125 mm	**8436.501**
 Knorpelfeile, grob, konvex (6,5 x 15 mm) **Arthro-rasp,** *rough, convex (6.5 x 15 mm)*		**8436.511**
 Knorpelfeile, grob, konkav (6,5 x 15 mm) **Arthro-rasp,** *rough, concave (6.5 x 15 mm)*		**8436.521**
 Löffel, grob (6,5 x 10 mm) **Spoon,** *rough (6.5 x 10 mm)*		**8436.601**
 Kürette, Ø 5 mm, beidseitig scharf, 15° abgewinkelt **Curette,** *Ø 5 mm, sharp on both sides, angled 15°*		**8436.701**

Curettes Küretten

	Innen-Ø *Inner Ø*	NL *WL*	Typen *Types*
 Kürette, gekröpft, Größe 1 **Curette**, *offset, size 1*	3 mm	95 mm	**8435.901**
 Kürette, gekröpft, Größe 2 **Curette**, *offset, size 2*	4.5 mm		**8435.902**
 Kürette, gekröpft, Größe 3 **Curette**, *offset, size 3*	6 mm		**8435.903**
 Kürette, gekröpft **Curette**, *offset*	9 mm		**89160.1009**
 Kürette, gekröpft **Curette**, *offset*	11 mm		**89160.1011**

Microfrac Instruments

for operative arthroscopy

Microfrac-Instrumente

zur operativen Arthroskopie

	NL *WL*	Typen *Types*
Mikrofraktor, 15° gebogen **Microfractor,** *15° curved*	110 mm	**8435.951**
Mikrofraktor, 30° gebogen **Microfractor,** *30° curved*		**8435.963**
Mikrofraktor, 45° gebogen **Microfractor,** *45° curved*		**8435.952**
Mikrofraktor, 35° geschwungen* **Microfractor,** *35° S-shaped**		**8435.953**
Mikrofraktor, 60° geschwungen* **Microfractor,** *60° S-shaped**		**8435.956**
Mikrofraktor, 60° gebogen **Microfractor,** *60° curved*		**8435.966**
Mikrofraktor, 80° gebogen **Microfractor,** *80° curved*		**8435.968**

** especially for the trachlea and talus*

* insbesondere für die Trachlea und den Talus

Hook Electrodes, Ball Electrode, HF Knifes

Haken-Elektroden, Kugel-Elektrode, HF-Messer

MONOPOLAR

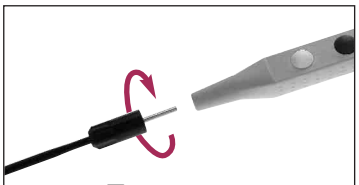

- ❑ Schnellverschluss / *quick-lock mechanism*
- ❑ 360° drehbar / *rotatable*

		Typen *Types*
	Haken-Elektrode, Spatel 45° gewinkelt, 2 Stück **Hook electrode,** *blade 45° angled, 2 pieces*	**89920.0000**
	Haken-Elektrode, Spatel 90° gewinkelt, 2 Stück **Hook electrode,** *blade 90° angled, 2 pieces*	**89920.0001**
	Kugel-Elektrode, Ø 4,0 mm, 2 Stück **Ball electrode,** *Ø 4.0 mm, 2 pieces*	**89920.0002**
	HF-Messer, Skalpellklinge Fig. 67, klassisch, 2 Stück **HF knife,** *scalpel blade fig. 67, classic, 2 pieces*	**89920.0010**
	HF-Messer, Skalpellklinge, Fig. 64, rund, 2 Stück **HF knife,** *scalpel blade fig. 64, round, 2 pieces*	**89920.0012**

hierzu:
also:

	passend für / *suitable for*		Typen *Types*
Handgriff, monopolar, Kabel 4 m **Handle,** *monopolar, cable 4 m*		US-Generatoren und Erbe "International" *US-style generator and Erbe "International"*	**89910.0001**
		Erbe Generatoren ICC/ACC *Erbe generators ICC/ACC*	**89910.0002**
		Martin, Berchtold, Aesculap *Martin, Berchtold, Aesculap*	**89910.0003**

Power Control-Generator 2303

for driving power cutters and burrs

Power Control-Generator 2303

zum Antrieb von Rotationsmessern und -Fräsern

- *Individual selection and storage of the rotational speed and oscillation depending on the application and use of the rotating instruments:*
  - *4 ranges*

Range	*Motorised Handle Power Stick M3* (8563.311)*	*Motorised Handle Power Stick M4 (8564.121)*
I	*100 - 800 rpm*	*100 - 1000 rpm*
II	*400 - 1000 rpm*	*500 - 1500 rpm*
III	*1000 - 2000 rpm*	*1000 - 2500 rpm*
IIII	*2000 - 3000 rpm*	*2000 - 6000 rpm*

  ** only for use with adaptor 2303.911*

  - *The speed can also be changed and stored by the operator during the treatment using the footswitch*
  - *Permanent indication on the digital display*
  - *Variable oscillation*
  - *RIWO-NET interface*
  - *Graphic user guidance*
  - *New footswitch*
  - *Universal power supply input*
  - *Knife positioning*
- *Modes: forwards, backwards or oscillating*

Power Control-Generator,
including footswitch (2303.901),
50 / 60 Hz, 100-127 / 220-240 V a.c. 2303.001

- Individuelle Vorwahl und Speicherung der Drehzahl und der Oszillation je nach Anwendung und Verwendung der Rotations-Instrumente:
  - 4 Bereiche

Bereich	Motorhandgriff Powerstick M3* (8563.311)	Motorhandgriff Powerstick M4 (8564.121)
I	100 - 800 rpm	100 - 1000 rpm
II	400 - 1000 rpm	500 - 1500 rpm
III	1000 - 2000 rpm	1000 - 2500 rpm
IIII	2000 - 3000 rpm	2000 - 6000 rpm

  * nur in Verbindung mit Adapter 2303.911

  - Drehzahländerungen und Speicherung auch während der Behandlung direkt durch den Operateur über den Fußschalter möglich
  - ständige Anzeige am Digital-Display
  - variable Oszillation
  - RIWO-NET-Schnittstelle
  - grafische Benutzerführung
  - neuer Fußschalter
  - Weltbereichs-Netzeingang
  - Messerpositionierung
- Betriebsarten: vorwärts, rückwärts oder oszillierend

Power Control-Generator,
einschließlich Fußschalter (2303.901),
50 / 60 Hz, 100-127 / 220-240 V~ 2303.001

Technical Data

Power Control-Generator 2303

Technische Daten

Power Control-Generator 2303

Schutzklasse nach EN 60601 / IEC 601-1 *Safety class EN 60601 / IEC 601-1*	1
Elektromagnetische Verträglichkeit (EMV) *Electromagnetic compatibility (EMC)*	EN 60601-1-2 / IEC 601-1-2
Klassifikation *Classification*	BF
EN-Klasse *EN class*	IIa
Abmessungen (B x H x T) *Dimensions (w x h x d)*	330 x 100 x 360 mm
Gewicht *Weight*	7.6 kg
Leistungsaufnahme *Power consumption*	110 VA

POWER STICK M3

Motorised Handle

POWER STICK M3

Motorhandgriff

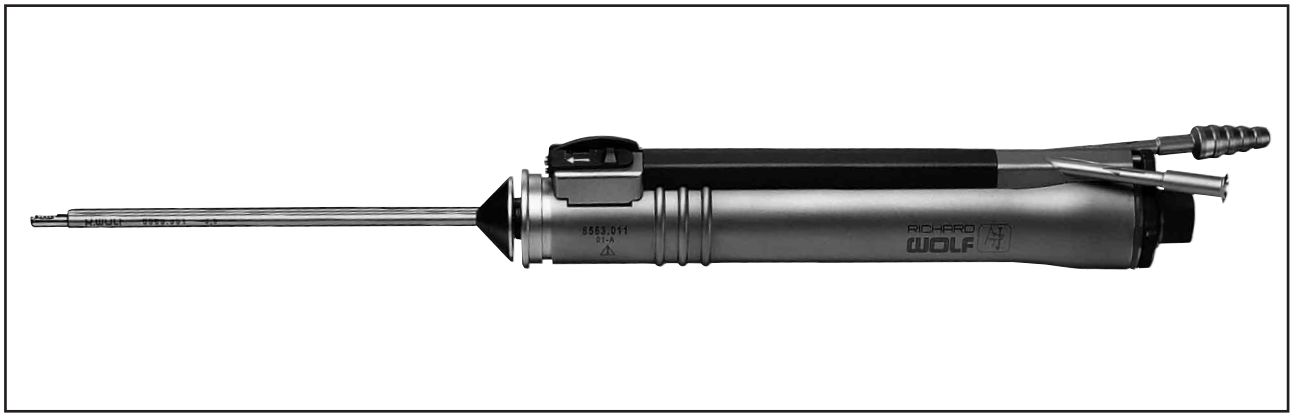

- *Ergonomic*
- *Easy to clean*
- *Titanium housing*
- *Efficient suction and irrigation*

Motor handpiece, *small*
comprising: handpiece (8563.011),
motor cartridge (8563.911), suction and irrigation system
(8563.301) and connecting cable
3 m long (8563.851).....8563.311

Irrigation adaptor
Ø 3.5 mm 8563.351
Ø 4.5 mm 8563.451
Ø 5.5 mm 8563.551

For sterilization, transport, storage:
RIWO-SYSTEM-TRAY
450 x 40 x 210 mm (W x H x D) incl.
lid for motor handpiece
and cutters.....38301.031

- Ergonomisch
- Hygienefreundlich
- Titangehäuse
- Effiziente Saugung und Irrigation

Motorhandgriff, klein
bestehend aus: Handgriff (8563.011),
Motorkapsel (8563.911), Saug-Spül- System (8563.301) und
Anschlußkabel,
3 m lang (8563.851) 8563.311

Spül-Adapter
Ø 3,5 mm 8563.351
Ø 4,5 mm 8563.451
Ø 5,5 mm 8563.551

Für Sterilisation, Transport, Lagerung:
RIWO-SYSTEM-TRAY
450 x 40 x 210 mm (B x H x T)
inkl. Deckel für Motorhandgriff
und Rotationsmesser 38301.031

Technische Daten / Technical Data

Drehzahl *Revolutions p.m.*	25 - 3000 rpm
Anhaltemoment *Torque*	7 Ncm
Gewicht *Weight*	260 g (betriebsbereit / *ready for use*)
Abmessungen ohne Messer (Ø x L x H) *Dimensions without knife (Ø x l x h)*	27 x 175 x 31 mm
Anschlußkabel *Connecting cable*	3 m

POWER STICK M4

Motorised Handle for Power Control-Generator 2303

POWER STICK M4

Motorhandgriff zum Power Control-Generator 2303

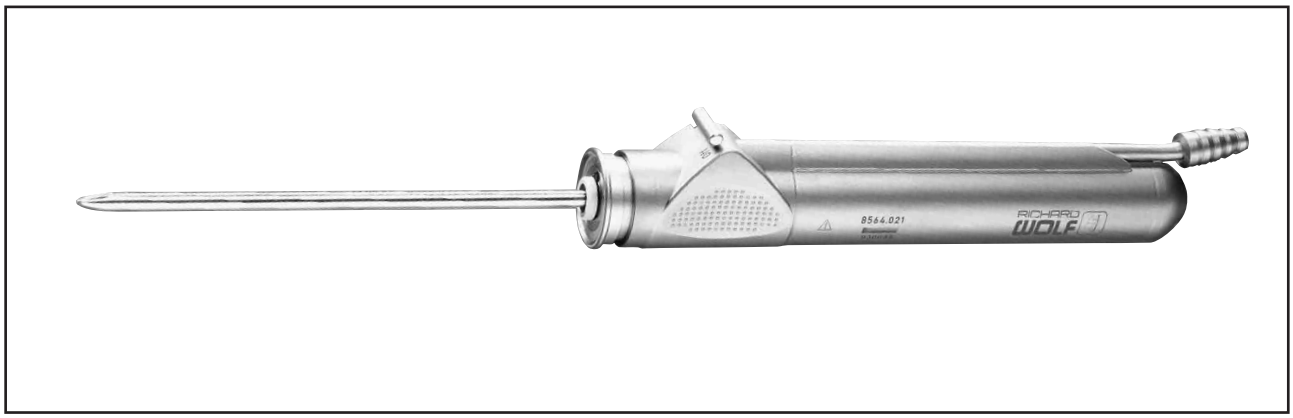

- *Autoclavable*
- *Simple and safe use of cutting instruments and burrs*
- *Optimised suction*
- *Low vibration*
- *New suction valve with improved user-friendliness*
- *Ergonomic design*
- *Simple to dismantle for cleaning and storage*
- *High torque*
- *Individual defined cutting instrument stop*
- *Low weight / small dimensions*
- *Universal application*

- Autoklavierbar
- Einfache und sichere Aufnahme der Rotationsmesser und -fräser
- Optimierte Absaugung
- Vibrationsarm
- Neues Saugventil mit verbessertem Bedienkomfort
- Ergonomisches Design
- Einfache Demontage zur Reinigung und Aufbewahrung
- Hohes Drehmoment
- Individueller, definierter Rotationsmesserstopp
- Geringes Gewicht / kleine Abmessungen
- Universell einsetzbar

Power Stick M4 Motorised Handle *(8564.021)*
with connecting cable (8564.851) 8564.121

Power Stick M4 Motorhandgriff (8564.021)
mit Anschlusskabel (8564.851).....8564.121

For sterilisation, transport, storage:
RIWO SYSTEM TRAY
400 x 60 x 200 mm (W x H x D) incl. cover and peg mats for handle and cutters.....38 201.486

Für Sterilisation, Transport, Lagerung:
RIWO-SYSTEM-TRAY
400 x 60 x 200 mm (B x H x T) inkl. Deckel und Noppenmatten für Motorhandgriff und Rotationsmesser 38 201.486

Technische Daten / Technical Data

Länge *Length*	Handgriff / *handle* 170 mm Kabel / *cable* 3 m
Drehzahl *Rotational speed*	100 - 6000 rpm
Gewicht *Weight*	319 g

Reusable Power Cutters and Burrs

for RIWO DRIVE motorised handle

Mehrfach-Gebrauchs-Rotationsmesser und -Fräser

für RIWO-DRIVE-Motorhandgriff

Zum Mehrmalgebrauch (1 Stück) *Reusable (1 instrument port)*	Empfohlene Drehzahl *Recommended speed*	Kennfarbe *Colour code*	Ø 2 mm NL / *WL* 76.5 mm	Ø 3 mm NL / *WL* 76.5 mm	Ø 3.5 mm NL / *WL* 126.5 mm	Ø 4.5 mm NL / *WL* 126.5 mm	Ø 5.5 mm NL / *WL* 126.5 mm	Ø 6 mm NL / *WL* 126.5 mm
Resector	600-800 U / min oszillierend *600-800 rpm oscillating*	gelb *yellow*	8564.011		8567.011	8568.011	8569.011	
Oval Resector		gelb *yellow*				8568.031		
Oval Resector plus						8568.032		
Incisor		blau *blue*			8567.051	8568.051		
End Cutter		rot *red*			8567.561	8568.561		
Shaver Cutter		grün *green*		8566.201		8568.201		
Slotted Whisker		weiß *white*			8567.251	8568.251		
Hooded Round Burr	1250-2500 U / min *1250-2500 rpm*	grau *grey*		8566.301		8568.301	8569.301	
Unhooded Round Burr		grau *grey*						8571.301
Acrominizer	3000 U / min *3000 rpm*	grau *grey*					8569.351	

Single use Power Cutters and Burrs

for RIWO DRIVE motorised handle

Einmal-Gebrauchs-Rotationsmesser und -Fräser

für RIWO-DRIVE-Motorhandgriff

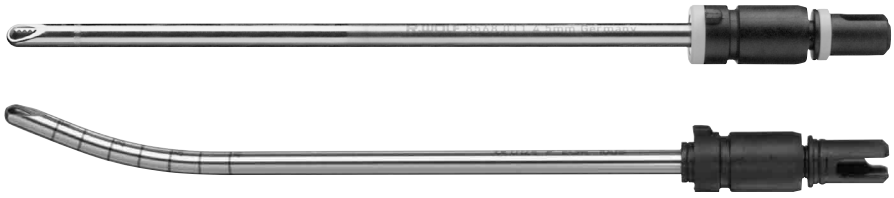

Zum Einmalgebrauch (5 Stück, einzeln steril verpackt) *Disposable (set of 5, in individual, sterile packing)*	Empfohlene Drehzahl *Recommended speed*	Kennfarbe *Colour code*	Ø 3.5 mm NL / *WL* 126.5 mm	Ø 4.5 mm NL / *WL* 126.5 mm	Ø 5.5 mm NL / *WL* 126.5 mm
Full Radius Resector	600-800 U / min oszillierend *600-800 rpm oscillating*	braun *brown*	4567.021	4568.021	4569.021
Aggressive Meniscus Resector		blau *blue*	4567.022	4568.022	4569.022
Curved Meniscus Resector concave		schwarz *black*		4568.031	
Curved Meniscus Resector convex				4568.032	
Serrated Scalped Resector		gelb *yellow*	4567.041	4568.041	4569.041
End cutter		rot *red*	4567.571	4568.571	4569.571
Shaver cutter		grün *green*	4567.211	4568.211	
Slotted Whisker		weiß *white*		4568.261	

Single use Power Cutters and Burrs

for RIWO DRIVE motorised handle

Einmal-Gebrauchs-Rotationsmesser und -Fräser

für RIWO-DRIVE-Motorhandgriff

Zum Einmalgebrauch (5 Stück, einzeln steril verpackt) *Disposable (set of 5, in individual, sterile packing)*	Kennfarbe *Colour code*	Ø 3.5 mm NL / *WL* 126.5 mm	Ø 4.5 mm NL / *WL* 126.5 mm	Ø 5.5 mm NL / *WL* 126.5 mm	Ø 6 mm NL / *WL* 126.5 mm
 Hooded Round Burr	grau *grey*		4568.451		
 Unhooded Round Burr	grau *grey*				4571.461
 Oval Burr	grau *grey*	4567.471			
 Acromionizer	grau *grey*			4569.351	

Fluid Control 2203

Irrigation Pump for Arthroscopy

Fluid Control 2203

Spülpumpe für die Arthroskopie

- *Contact-free pressure measurement in tube system*
- *Optimum user convenience with clearly arranged display*
- *CAN bus interface for voice control*
- *Autoclavable remote control*
- *Highly economical with day and patient tube sets*

Fluid Control, Irrigation Pump for Arthroscopy,
including reusable tube set (8170.223)
and 3 m power cable (2440.03) 2203.001
on request
incl. CAN-Bus interface 2203.002

also
Tube set,
PVC, disposable, sterile, pack of 10 .....4170.223

Tube set,
PVC, disposable, sterile, with Safe-Lock, pack of 10 .....4170.224

Foot switch,
pneumatic 2030.231

Remote control cable,
autoclavable 2202.961
not autoclavable 2202.991

- Berührungslose Druckmessung im Schlauchsystem
- Optimaler Bedienkomfort durch übersichtliches Display
- CAN-bus-Schnittstelle zur Sprachsteuerung
- Autoklavierbare Fernbedienung
- Hohe Wirtschaftlichkeit durch Tages-/Patientenschaluchsets

Fluid Control, Spülpumpe für die Arthroskopie,
einschl. Schlauchset (8170.223) und Netzkabel,
3 m lang (2440.03) 2203.001
auf Wunsch
mit CAN-Bus-Schnittstelle 2203.002

hierzu
Schlauchset,
PVC, Einmalartikel, steril, VE 10 Stück 4170.223

Schlauchset,
PVC, Einmalartikel, steril,
mit Safe-Lock-Anschluß, VE 10 St. 4170.224

Fußschalter,
pneumatisch 2030.231

Kabel-Fernbedienung,
autoklavierbar 2202.961
nicht autoklavierbar 2202.991

Technical Data

Fluid Control 2203

Technische Daten

Fluid Control 2203

Netzanschluß *Power supply*	100-240 V~, 50 / 60 Hz
Leistungsaufnahme *Power consumption*	max. 50 W
Schutzklasse nach VDE 0750 / IEC 601 *Safety class (VDE 0750 / IEC 601)*	1
Klassifikation *Classification*	BF
Druckbereich (stufenlos vorwählbar) *Pressure range (infinitely adjustable)*	0-150 mm Hg
Förderleistung (in 50 ml-Schritten vorwählbar) *Delivery rate (adjustable in 50-ml increments)*	0-1.5 l/min
Abmessungen (B x H x T) *Dimensions (w x h x d)*	360 x 150 x 350 mm
Gewicht *Weight*	8.4 kg
CAN-Bus-Schnittstelle *CAN-Bus Interface*	nur bei 2203.002 *for 2203.002 only*

Arthroscopic Working Station Arthroskopische Arbeitsplatte

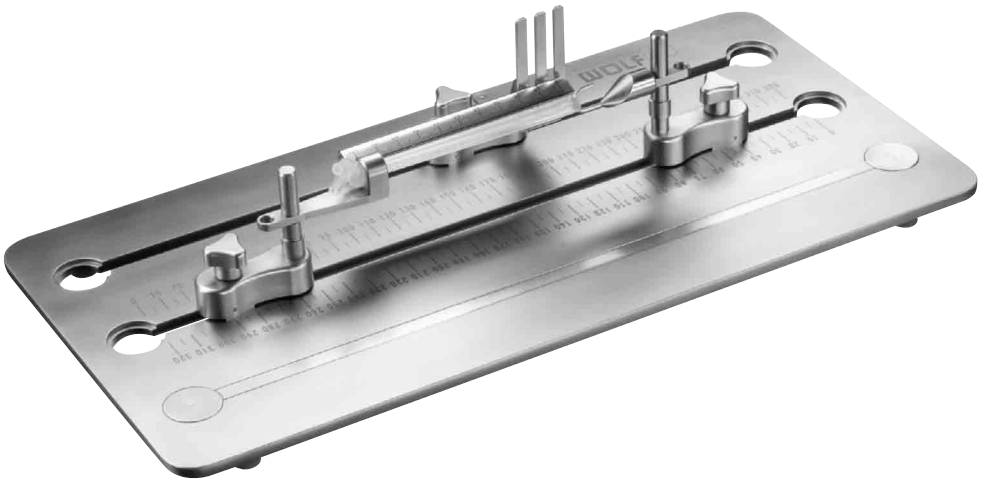

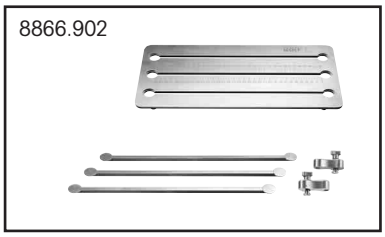

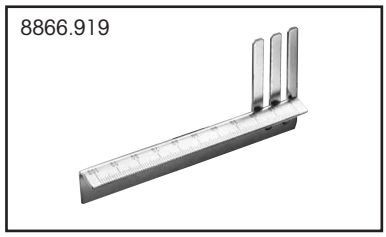

Arthroscopic working station
incl. covers and
2 clamp holding fixtures (8866.911) 8866.902

Arthroskopische Arbeitsplatte
mit Abdeckungen und
2 Klemmen-Aufnahmen (8866.911) 8866.902

Ruler
for tendon linear measuring,
graduation of scale 0 - 100 mm 8866.919

Lineal
zur Längenmessung der Sehne,
Skalierung 0 - 100 mm 8866.919

also:
Clamp holding fixture *8866.911*

hierzu:
Klemmen-Aufnahme 8866.911

Transplant Holding Fixtures

for Arthroscopic Working Station

Transplantat-Aufnahmen

zur Arthroskopischen Arbeitsplatte

		Ø	Typen *Types*
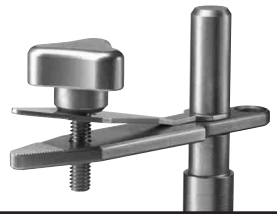	**Pinzetten-Klemme** **Tweezers clamp**		**8866.912**
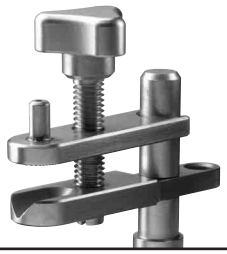	**Parallel-Schraubklemme** **Parallel vise**		**8866.913**
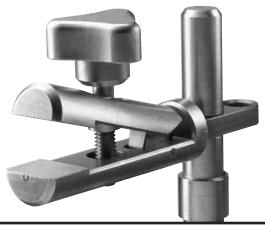	**V-Klemme** **V-clamp**		**8866.914**
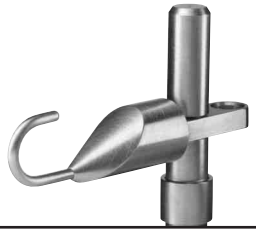	**Hakenklemme** **für Semitendinosus-** **Gracillessehne** **Hook clamp** **for Semitendinosus-** **Gracillestendon**		**8866.915**
	Sehnen-Aufnahme **für Semitendinosus-** **Gracillessehne** **Tendon holding fixture** **for Semitendinosus-** **Gracillestendon**	6 mm	**8866.916**
		7 mm	**8866.917**
		8 mm	**8866.918**
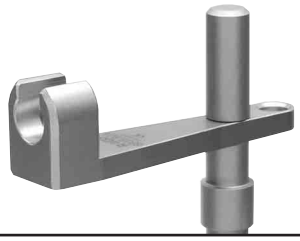	**Knochenblockaufnahme** **Bone-block-holder**	8.4 mm	**8866.923**
		9.4 mm	**8866.924**
		10.4 mm	**8866.925**

Holding Fixtures for Preparation

for Arthroscopic Working Station

Aufnahmen zur Präparation

zur Arthroskopischen Arbeitsplatte

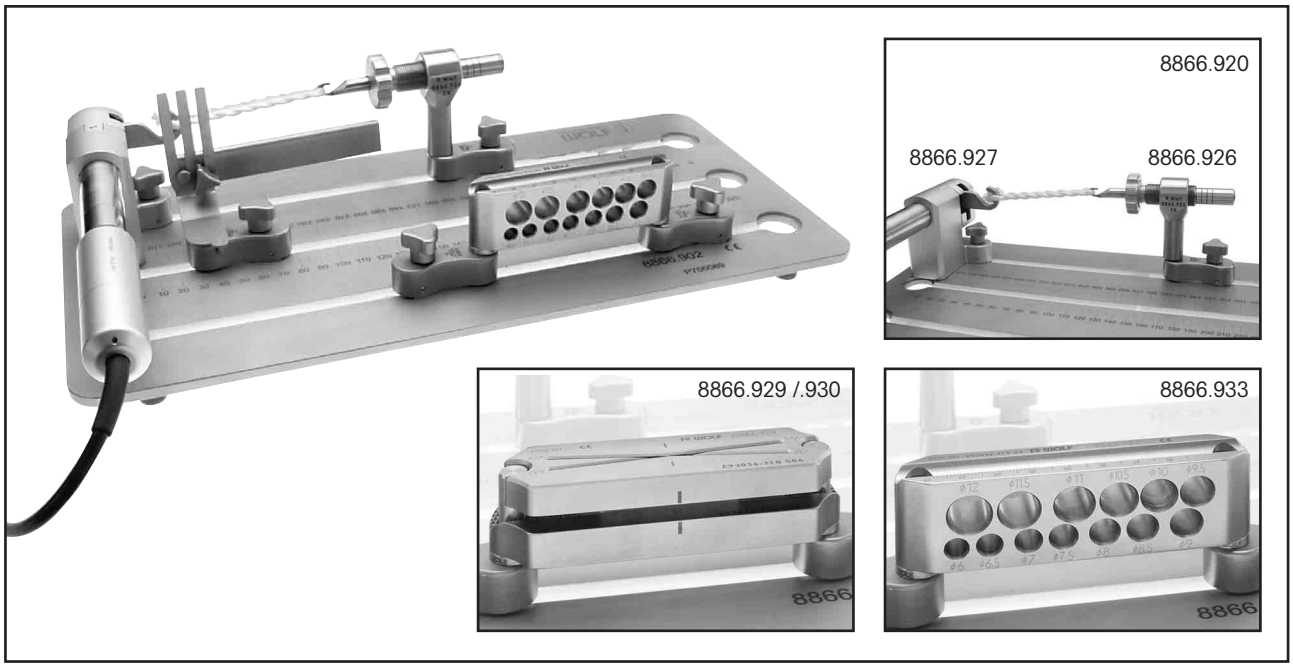

Conditioning-Unit
consisting of:
Conditioning hook (8866.926) and Conditioning block (8866.927)
(the unit could only be used with
Control-Unit 20950.0201) *8866.920*

Conditioning hook *8866.926*
Conditioning block *8866.927*

Bone cutting holder
cutting angle 5.5° and 7.5° for workbench 8866.902 ..... *8866.929*

Bone cutting holder
cutting angle 9.5° and 11.5°
for workbench 8866.902 ..... *8866.930*

Transplant template *for workbench 8866.902* *8866.933*

Konditioniereinheit
bestehend aus:
Konditionierhaken (8866.926) und Konditionierantriebsblock (8866.927) (Die Einheit kann nur mit dem Steuergerät 20950.0201 betrieben werden) 8866.920

Konditionierhaken 8866.926
Konditionierantriebsblock 8866.927

Knochenschneidaufnahme
Schnittwinkel 5,5° und 7,5° für Werkbank 8866.902 ..... 8866.929

Knochenschneidaufnahme
mit Schnittwinkel 9,5° und 11,5°
für Werkbank 8866.902 ..... 8866.930

Transplantat-Schablone für Werkbank 8866.902 ..... 8866.933

CHIRMOT 10

Standard Set

CHIRMOT 10

Standard-Set

CHIRMOT 10 Standard-Set CHIRMOT 10 Standard Set	20950.0000
bestehend aus: *consisting of:*	**Typen** **Types**
Steuergerät **Control Unit**	20950.0201
Netzkabel, 3 m **Main Cord,** *3 m*	20950.0301
Fußpedal vario **Foot switch vario**	20950.0401
Elektronik-Motor, Standard (inkl. 2 Anschlußkabel) **Electronic Motor, Standard** *(incl. 2 connecting cables)*	80950.0003
Schlauchset, steril, zum Einmalgebrauch **Tube Set,** *sterile, disposable*	40900.0001
Clip-Set, 12-teilig **Clip Set,** *12 pieces*	40900.0201
Handstückablage **Support for hand pieces**	40900.0401
Clean-Spray, 500 ml **Clean Spray,** *500 ml*	40900.1000
Sprüh-Aufsatz für Handstücke **Clean Spray Connector** *for hand pieces*	40900.1201
Sprüh-Aufsatz für Motoren **Clean Spray Connector** *for motors*	40900.1202
Stativ für Irrigationsbehälter **Tripod** *for Irrigation*	80900.0000

CHIRMOT 10

Standard Set
Technical Data

CHIRMOT 10

Standard-Set
Technische Daten

Motordrehzahl: *Motor speed:*	500 - 40.000 U / min *500 - 40.000 rpm*
Motordrehmomente: *Motor torque level:*	1 - 10 Ncm
Pumpe: *Pump:*	100 ml / min
Motorleistung: *Motor-Power:*	200 Watt
Abmessungen (B x H x T) *Dimensions (w x h x d)*	290 x 110 x 260 mm
Gewicht: *Weight:*	4.5 kg
Netzspannung (umschaltbar): *Voltage (change over):*	230 / 115 V~

CHIRMOT 10

Brushless Electronic Motors with INTRA Coupling

CHIRMOT 10

Bürstenlose Elektronik-Motoren mit INTRA-Schnittstelle

AUTOCLAVE
134° C / 273° F

	Ø	**Typen** **Types**
Elektronik-Motor, Standard inkl. je 2 Anschlußkabel **Electronic Motor, Standard** *incl. 2 connecting cables*	26 mm	**80950.0003**
Elektronik-Motor, Mittel inkl. je 2 Anschlußkabel **Electronic Motor, Medium size** *incl. 2 connecting cables*	21 mm	**80950.0002**

	Länge *Length*	**Typen** **Types**
Kabel für Elektronik-Motor, Standard **Cable** *for electronic motor, Standard*	3 m	**80950.0203**
Kabel für Elektronik-Motor, Mittel **Cable** *for electronic motor, Medium size*		**80950.0202**

CHIRMOT 10

Hand Pieces, straight or angled with INTRA Coupling

CHIRMOT 10

Handstücke und Winkelhandstücke mit INTRA-Schnittstelle

Länge
Length

AUTOCLAVE
134° C / 273° F

	max. Motordrehzahl *max. motor speed*	Getriebeübersetzung *Transmission*	Länge *Length*	für Werkzeuge *for burrs*		**Typen Types**
				Schaft-Ø *Shank Ø*	Länge ab *Length from*	
Handstück, kurz **Hand piece, short**	40.000 U / min *40.000 rpm*	1:1	90 mm	2.35 mm	44 mm	**82950.1001**
Handstück, mittel **Hand piece, medium**			104 mm		70 - 95 mm	**82950.1002**
Handstück, lang **Hand piece, long**			127 mm		90 - 125 mm	**82950.1003**

11

Länge
Length

AUTOCLAVE
134° C / 273° F

	max. Drehzahl *max. motor speed*	Getriebeübersetzung *Transmission*	Länge *Length*	für Werkzeuge *for burrs*		**Typen Types**
				Schaft-Ø *Shank Ø*	Länge ab *Length from*	
Winkel-Handstück **Hand piece, angled**	40.000 U / min *40.000 rpm*	1:1	130 mm	2.35 mm	70 - 95 mm	**82950.1201**
					90 - 125 mm	**82950.1202**

CHIRMOT 10

Tungsten Carbide Burrs

CHIRMOT 10

Hartmetall-Fräser

AUTOCLAVE
134° C / 273° F

	Ø	Schaft-Ø *Shank Ø*	Gesamtlänge *Total length*	**Typen** **Types**
Hartmetall-Fräser-Set bestehend aus: 14 Fräser und Bohrerständer **Tungsten Carbide Burr Set,** *consisting of:* *14 burrs and drill support*	0.6 - 7.0 mm	2.35 mm	70 mm	**82960.3400**
Hartmetall-Fräser, VE = 10 St. **Tungsten Carbide Burr,** *pack of 10*	0.6 mm	2.35 mm	70 mm	**82960.3406**
	0.8 mm			**82960.3408**
	1.0 mm			**82960.3410**
	1.4 mm			**82960.3414**
	1.8 mm			**82960.3418**
	2.3 mm			**82960.3423**
	2.7 mm			**82960.3427**
	3.1 mm			**82960.3431**
	3.5 mm			**82960.3435**
	4.0 mm			**82960.3440**
	4.5 mm			**82960.3445**
	5.0 mm			**82960.3450**
	6.0 mm			**82960.3460**
	7.0 mm			**82960.3470**

CHIRMOT 10

Diamond Burrs

CHIRMOT 10

Diamant-Fräser

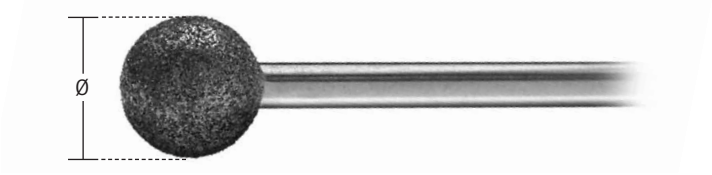

AUTOCLAVE
134° C / 273° F

	Ø	Schaft-Ø *Shank Ø*	Gesamtlänge *Total length*		**Typen** **Types**
			70 mm	95 mm	
Diamant-Fräser-Set, bestehend aus: 15 Fräser und Bohrerständer **Diamond Burr Set,** *consisting of:* *15 burrs and drill support*	0.6 - 7.0 mm	2.35 mm	•		**82960.3600**
Diamant-Fräser-Set, bestehend aus: 10 Fräser und Bohrerständer **Diamond Burr Set,** *consisting of:* *10 burrs and drill support*	1.4 - 7.0 mm			•	**82960.3800**
Diamant-Fräser VE = 10 St. **Diamond Burr** *pack of 10*	0.6 mm	2.35 mm	•		**82960.3606**
	0.7 mm		•		**82960.3607**
	0.8 mm		•		**82960.3608**
	1.0 mm		•		**82960.3610**
	1.4 mm		•		**82960.3614**
				•	**82960.3814**
	1.8 mm		•		**82960.3618**
				•	**82960.3818**
	2.3 mm		•		**82960.3623**
				•	**82960.3823**
	2.7 mm		•		**82960.3627**
				•	**82960.3827**
	3.1 mm		•		**82960.3631**
				•	**82960.3831**
	3.5 mm		•		**82960.3635**
				•	**82960.3835**
	4.0 mm		•		**82960.3640**
				•	**82960.3840**
	4.5 mm		•		**82960.3645**
				•	**82960.3845**
	5.0 mm		•		**82960.3650**
				•	**82960.3850**
	6.0 mm		•		**82960.3660**
	7.0 mm		•		**82960.3670**
				•	**82960.3870**

CHIRMOT 10

Burr, barrel style
Burr by Lindemann

CHIRMOT 10

Fräser, walzenförmig
Bohrer nach Lindemann

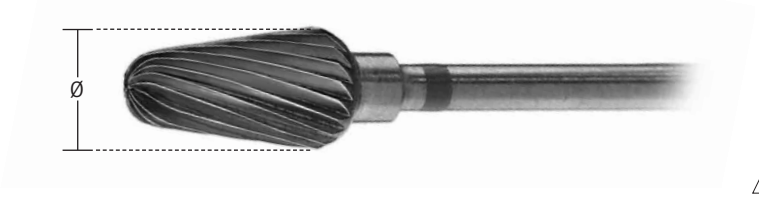

AUTOCLAVE
134° C / 273° F

	Ø	Schaft-Ø *Shank Ø*	Gesamtlänge *Total length*	**Typen** **Types**
Fräser, walzenförmig, VE = 10 St. **Burr, barrel style,** *pack of 10*	5.0 mm	2.35 mm	70 mm	**82960.4450**
	6.0 mm			**82960.4460**
	7.0 mm			**82960.4470**

AUTOCLAVE
134° C / 273° F

	Ø	Schaft-Ø *Shank Ø*	Gesamtlänge *Total length*	**Typen** **Types**
Bohrer nach Lindemann, VE = 10 St. **Burr by Lindemann,** *pack of 10*	1.8 mm	2.35 mm	70 mm	**82960.4618**
	2.1 mm			**82960.4621**
	2.3 mm			**82960.4623**

CHIRMOT 10

Micor Compass Saw
with INTRA Coupling

CHIRMOT 10

Mikro-Stichsäge
mit INTRA-Schnittstelle

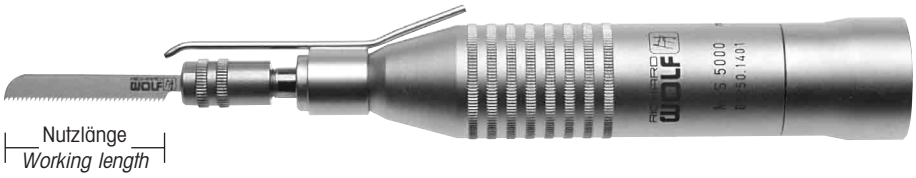

AUTOCLAVE
134° C / 273° F

	max. Drehzahl *max. motor speed*	Getriebeübersetzung *Transmission*	**Typen** **Types**
Mikro-Stichsäge mit Sprühdüse (ohne Sägeblätter) **Micro compass saw** *with irrigation tube* *(without saw blades)*	15.000 U / min *15.000 rpm*	1:1	**82950.1401**

	Nutzlänge *Working length*	**Typen** **Types**
Sägeblatt, Blattstärke 0,4 mm, VE = 6 St.	10 mm	**82960.0210**
	17 mm	**82960.0217**
Saw blade, *thickness of blade 0.4 mm, pack of 6*	25 mm	**82960.0225**

	Form *Shape*	**Typen** **Types**
	0	**82960.0000**
Raspelaufsatz, Hartmetall für Mikro-Stichsäge	1	**82960.0001**
	4	**82960.0004**
Rasp, tungsten carbide *for micro compass saw*	7	**82960.0007**
	10	**82960.0010**

CHIRMOT 10

Micro Oscillating Saw
with INTRA Coupling

CHIRMOT 10

Mikro-Säge, oszillierend
mit INTRA-Schnittstelle

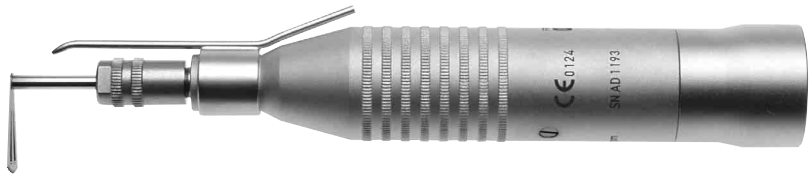

AUTOCLAVE
134° C / 273° F

	max. Drehzahl *max. motor speed*	Getriebeübersetzung *Transmission*	Oszillations-Winkel *Angle of oscillation*	**Typen** **Types**
Mikro-Säge, oszillierend mit Sprühdüse (ohne Sägeblätter) **Micro oscillating saw** *with irrigation tube* *(without saw blades)*	15.000 U / min *15.000 rpm*	1:1	25°	**82950.1601**

	Höhe *Height*	Breite *Width*	**Typen** **Types**
Sägeblatt mit kurzem Schaft, Blattstärke 0,4 mm **Saw blade with short shank,** *thickness of blade 0.4 mm*	14 mm	6 mm	**82960.1006**
		10 mm	**82960.1010**
		15 mm	**82960.1015**

CHIRMOT 10

Micro Saw, Osseoscalpell with sagittal cut with INTRA Coupling

CHIRMOT 10

Mikro-Säge, Osseoskalpell mit sagittalem Schnitt mit INTRA-Schnittstelle

AUTOCLAVE
134° C / 273° F

	max. Drehzahl *max. motor speed*	Getriebeübersetzung *Transmission*	**Typen** **Types**
Mikro-Säge, Osseoskalpell mit sagittalem Schnitt, mit Sprühdüse (ohne Sägeblätter) **Micro saw, osseoscalpell with sagittal cut,** *with irrigation tube (without saw blades)*	15.000 U / min *15.000 rpm*	1:1	**82950.1801**

	Höhe *Height*	Breite *Width*	**Typen** **Types**
Sägeblatt, Blattstärke 0,4 mm, VE = 6 St. **Saw Blade,** *thickness of blade 0.4 mm, pack of 6*	10 mm	9 mm	**82960.0409**
	15 mm	6 mm	**82960.0606**
	15 mm	10 mm	**82960.0610**

CHIRMOT 10

Hand Piece, angled, for surgery wires with INTRA Coupling

CHIRMOT 10

Winkel-Handstück für Chirurgiedrähte mit INTRA-Schnittstelle

AUTOCLAVE
134° C / 273° F

	max. Drehzahl *max. motor speed*	Getriebeuntersetzung *Transmission*	Länge *Length*	**Typen** **Types**
Winkel-Handstück für Chirurgiedrähte mit Ø 0,5 - 1,6 mm (ohne Drähte) **Hand piece, angled, for surgery wires** *with Ø 0.5 - 1.6 mm* *(without wires)*	2.500 U / min *2.500 rpm*	16:1	105 mm	**82950.2001**
Ersatz Winkelstückkopf **Contra angled head**				**82950.2101**

	Länge *Length*	Ø	**Typen** **Types**
Chirurgiedraht, VE = 10 St. **Surgery wire,** *pack of 10*	70 mm	0.8 mm	**82960.2208**
	70 mm	1.0 mm	**82960.2210**
	150 mm	0.8 mm	**82960.2408**
	150 mm	1.0 mm	**82960.2410**
	150 mm	1.2 mm	**82960.2412**
	150 mm	1.5 mm	**82960.2415**

CHIRMOT 10

Dermatomes
with INTRA Coupling

CHIRMOT 10

Dermatome
mit INTRA-Schnittstelle

AUTOCLAVE
134° C / 273° F

	Klingenbreite *Width of blade*	max. Drehzahl *max. motor speed*	**Typen** **Types**
Dermatom **Dermatome**	12 mm	8.000 U / min *8.000 rpm*	**82950.2612**
	25 mm		**82950.2625**
	50 mm		**82950.2650**
	75 mm		**82950.2675**

11

	Breite *Width*	**Typen** **Types**
Ersatzklingen für Dermatom, VE = 10 St. **Spare blades for dermatome,** *pack of 10*	12 mm	**42960.1412**
	25 mm	**42960.1425**
	50 mm	**42960.1450**
	75 mm	**42960.1475**

	Reduzierung von 75 mm nach *Reduction from 75 mm to*	**Type**
Reduzier-Einsatz für Dermatom-Bodenplatte **Reduction support base for dermatome**	50 mm	**82960.1501**
	25 mm	**82960.1502**

CHIRMOT 10

Accessories

CHIRMOT 10

Zubehör

AUTOCLAVE
134° C / 273° F

	Typen Types
Bohrerständer für 16 Handstück-Instrumente **Drill support** *for 16 handpiece instruments*	**82900.0023**

	Typen Types
Ersatz-Überwurfmutter **Spare fixation nut**	**82900.0800**
Ersatz-Gabelschlüssel **Fork wrench**	**82900.1000**
Sprührohraufsatz **Spare irrigation tube**	**82900.0400**

CHIRMOT 10

Cleaning, maintenance

CHIRMOT 10

Reinigung, Pflege

	Inhalt *Capacity*	**Typen** **Types**
Clean-Spray zur Pflege der Handstücke **Clean spray** *for the maintenance of the hand pieces*	500 ml	**40900.1000**

11

		Typen **Types**
Sprüh-Aufsatz **Clean spray connector**	 für Handstücke *for hand pieces*	**40900.1201**
	 für Motoren *for motors*	**40900.1202**

OCP-Instrument Set*

for cartilage transplantation
*by Paessler** / Hehl****

OCP*-Instrumenten-Set

zur Knorpeltransplantation
nach Paessler** / Hehl***

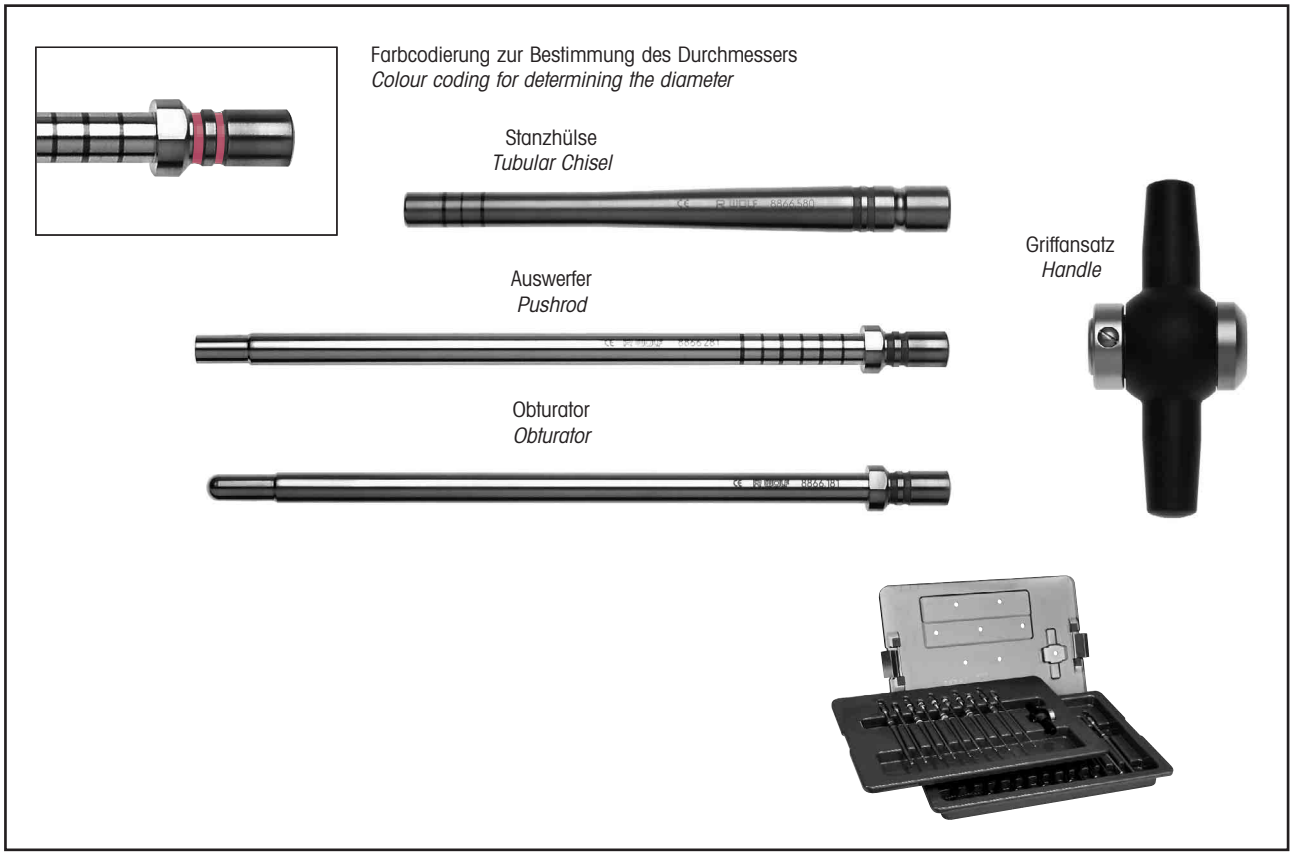

OCP-Instrument Set *8866.322*
consisting of:

11 Tubular Chisels:

- ❑ *4.5 x 3.5 mm* ❑ *5.0 x 4.0 mm* ❑ *5.5 x 4.5 mm*
- ❑ *6.0 x 5.0 mm* ❑ *6.5 x 5.5 mm* ❑ *7.0 x 6.0 mm*
- ❑ *7.5 x 6.5 mm* ❑ *8.0 x 7.0 mm* ❑ *8.5 x 7.5 mm*
- ❑ *9.0 x 8.0 mm* ❑ *9.5 x 8.5 mm*

1 Handle *(fits to all Tubular Chisels)*

11 Pushrods *(one for each Tubular Chisel)*

11 Obturators *(one for each Tubular Chisel)*

Tray *for sterilisation and storage,*
for holding the complete OCP-Instrument Set

Sealing membrane *for handle (10 pieces)* *89.103*

OCP-Instrumenten-Set.....8866.322
bestehend aus:

11 Stanzhülsen:

- ❑ 4,5 x 3,5 mm ❑ 5,0 x 4,0 mm ❑ 5,5 x 4,5 mm
- ❑ 6,0 x 5,0 mm ❑ 6,5 x 5,5 mm ❑ 7,0 x 6,0 mm
- ❑ 7,5 x 6,5 mm ❑ 8,0 x 7,0 mm ❑ 8,5 x 7,5 mm
- ❑ 9,0 x 8,0 mm ❑ 9,5 x 8,5 mm

1 Griffansatz (passend für alle Stanzhülsen)

11 Auswerfer (einen für jede Stanzhülse)

11 Obturatoren (einen für jede Stanzhülse)

Tray für Sterilisation und Lagerung,
zur Aufnahme des kompletten OCP-Instrumenten-Sets

Membran für Griffansatz (VE = 10 St.) 89.103

* Osteo Chondral Plasty
** Dr. med. Hans H. Paessler, ATOS-Klinik Heidelberg, Bismarckstr. 9-15, D-69115 Heidelberg, e-mail: paessler@atos.de
*** OA Dr. Gerhard Hehl, Universitäts-Unfallklinik, Steinhövelstr. 9, D-89070 Ulm

ACL-Revision Set

*by Paessler**

ACL-Revisions-Set

nach Paessler*

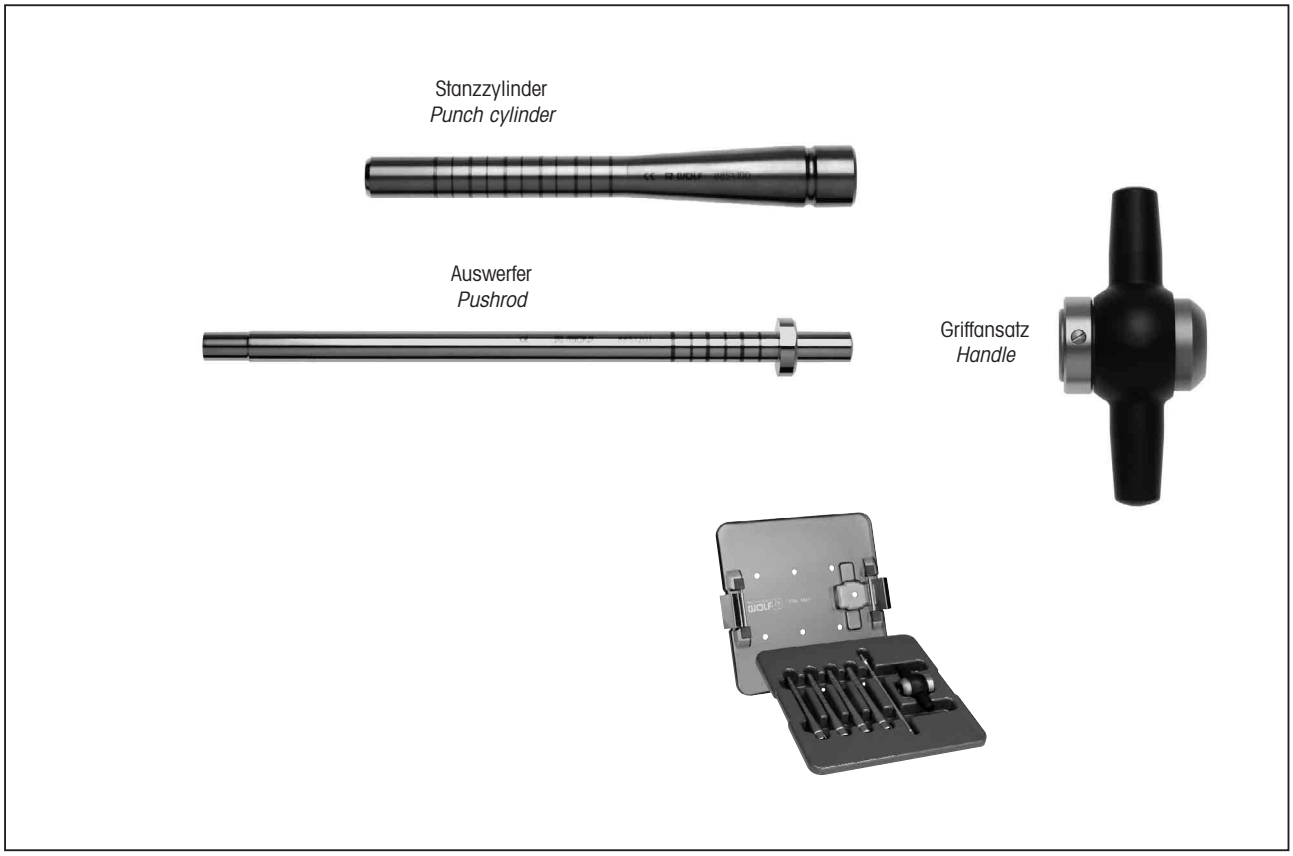

ACL-Revision Set *8851.302*
consisting of:

4 Punch cylinders *for harvesting of Illiac crest bone block:*
- ❑ *10 mm* ❑ *11 mm*
- ❑ *12 mm* ❑ *13 mm*

1 Pushrod *(fits to all punch cylinders)*

1 Handle *(fits to all punch cylinders)*

Tray *for sterilisation and storage,*
for holding the complete ACL-Revision Set

ACL-Revisions-Set.....8851.302
bestehend aus:

4 Stanzzylindern zur Gewinnung von Beckenkammblöcken:
- ❑ 10 mm ❑ 11 mm
- ❑ 12 mm ❑ 13 mm

1 Auswerfer (passend für alle Stanzzylinder)

1 Griffansatz (passend für alle Stanzzylinder)

Tray für Sterilisation und Lagerung,
zur Aufnahme des kompletten ACL-Revisions-Sets

* Dr. med. Hans H. Paessler, ATOS-Klinik Heidelberg, Bismarckstr. 9-15, D-69115 Heidelberg, e-mail: paessler@atos.de

Legholder Beinhalter

- *Firm fixation of the leg*
- *Easily fitted to different thigh dimensions*
- *Hinged thigh grip*
- *Detachable anti-static padding (can be desinfected)*
- *Secure mounting on the table with special clamp, to fit rails 25 and 30 mm height / 10 mm wide*

Leg holder *for arthroscopy* *8562.20*

- Sichere Fixierung des Beines
- Gute Anpassung an unterschiedliche Oberschenkelmaße
- Abklappbare Seitenbacke
- Abnehmbare, antistatische Polsterauflage (desinfizierbar)
- Über Spezialkloben sichere Fixierung am Untersuchungstisch, Kloben zu OP-Schienen 25 mm und 30 mm Höhe / 10 mm Stärke passend

Beinhalter für die Arthroskopie 8562.20

Cartilage Extractor

Knorpelextraktor

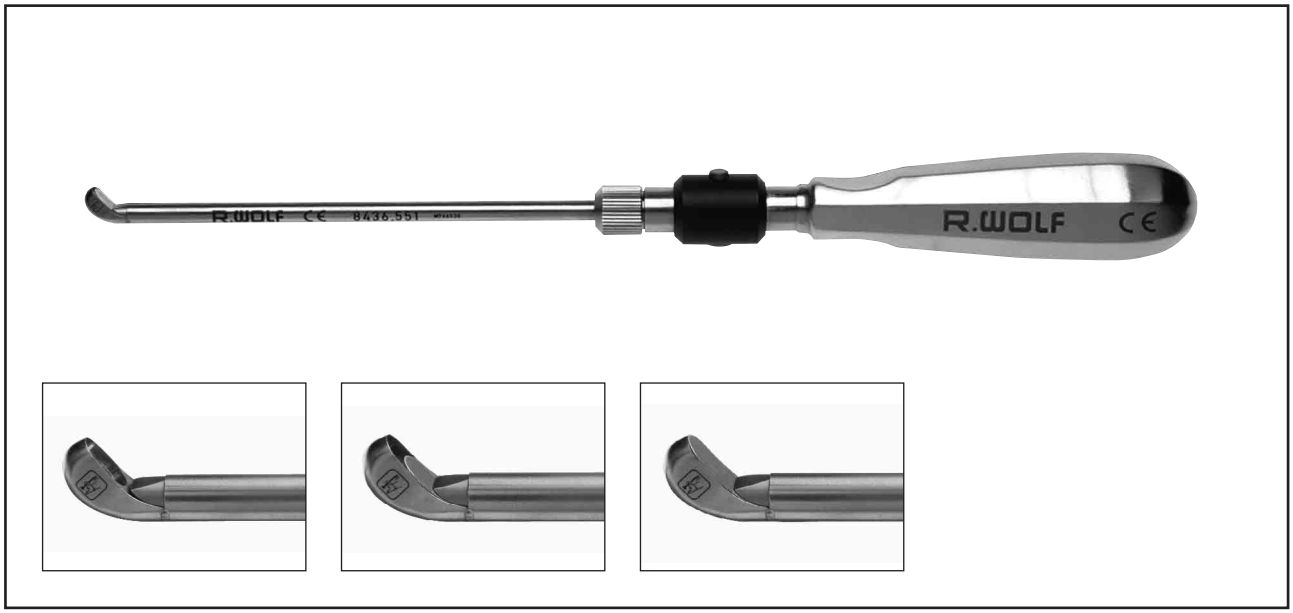

Cartilage extractor
complete.....*8436.551*

Blades for cartilage extraction
(pack of 3).....*8436.5511*

Knorpelextraktor
komplett 8436.551

Klingen für Knorpelextraktion
(3 Stück) 8436.5511

ENDO-CARTRIS®

instrument set
for carpal tunnel release

ENDO-CARTRIS®

Instrumentarium
zur Karpal-Tunnel-Spaltung

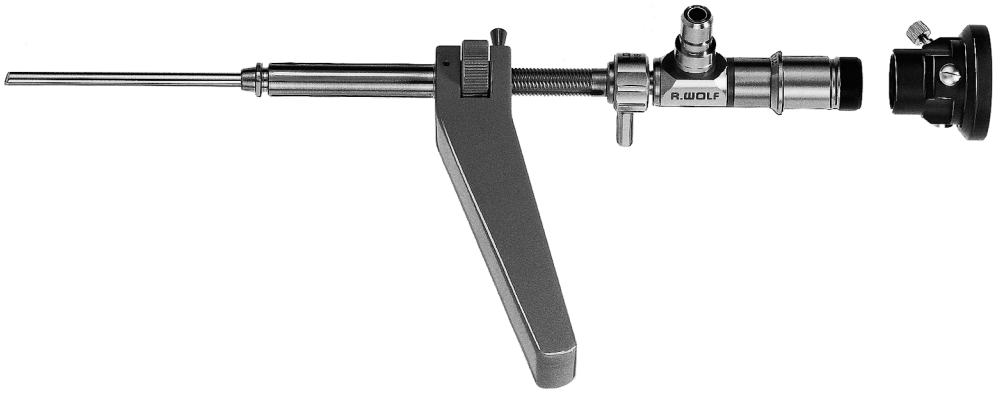

PANOVIEW PLUS telescope, Ø 4 mm, 25°
upper light connection.....*8880.422*
on request:
Plug-on eyepiece.....*8885.901*

Telescope guide system *with handle*
and transport wheel.....*8891.051*

PANOVIEW PLUS-Optik, Ø 4 mm, 25°
Lichtanschluss oben 8880.422
auf Wunsch:
Steck-Okulartrichter 8885.901

Optik-Führungssystem mit Handgriff
und Transportrad 8891.051

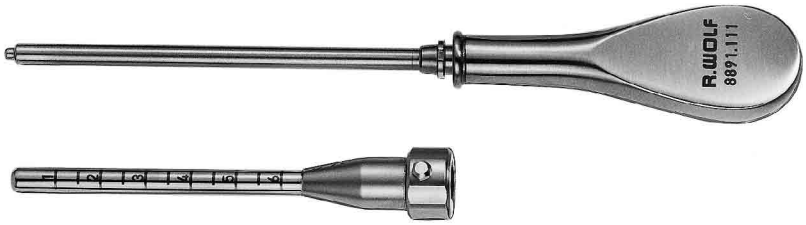

	NL *WL*	Typen *Types*	Ø		Typen *Types*
Einführungshülse mit Längsnut **Introducing sleeve** *with longitudinal groove*	65 mm	**8891.021**	5 mm	**Obturator**	**8891.121**
		8891.011	6 mm		**8891.111**

ENDO-CARTRIS®

instrument set
for carpal tunnel release

ENDO-CARTRIS®

Instrumentarium
zur Karpal-Tunnel-Spaltung

Carpal tunnel dissecting probe by Koutses,
one side sharp, the opposite side blunt
ball shape, angled *8891.751*

Karpaltunnel-Präpariersonde nach Koutses,
eine Seite scharf – Gegenseite stumpfe Kugelform,
abgewinkelt.....8891.751

Palpator *8891.701*

Tastsonde.....8891.701

Handle *for knife blades* *8891.951*
also:
Knife blade with shoe *for controlled*
and safe guidance.....*8891.961*
or
Hollow-ground knife blade *8891.962*
As an option to 8891.951:
Handle for disposable knives
(Beaver).....*8891.901*

Handgriff für Messerklingen 8891.951
hierzu:
Messerklinge mit Schuh, zur kontrollierten
und sicheren Führung 8891.961
oder
Messerklinge mit Hohlschliff 8891.962
wahlweise zu 8891.951:
Handgriff für Einmalgebrauchsmesser
(Beaver) 8891.901